КАТАЛОГ ДЕТАЛЕЙ

2021
Накопитель-перегрузчик
сахарной свеклы

2800 7th Avenue North
Fargo, ND 58102

Phone: (701) 232-4199
Fax: (701) 234-1716
www.amitytech.com

MANUAL PART NO: 311278

RELEASE DATE: 01/2021
DESIGNED AND MANUFACTURED IN USA

TABLE OF CONTENTS

МОСТ	1-2
СЦЕПКА	3-8
ЦЕНТРАЛЬНАЯ СЕКЦИЯ	9-20
ТРАНСПОРТЕР	21-36
ПЕРЕДНИЙ И ЗАДНИЙ НИЖНИЕ ТРАНСПОРТЕРЫ	37-42
БОРТЫ БУНКЕРА	43-44
ЛЕСТНИЦЫ	45-46
ЩИТКИ И КОЖУХИ	47-52
ГИДРАВЛИКА ПЕРЕДНЕГО И ЗАДНЕГО НИЖНИХ ТРАНСПОРТЕРОВ	53-56
ГИДРАВЛИКА ЦЕНТРАЛЬНОЙ СЕКЦИИ	57-60
ГИДРАВЛИКА МОТОРА ПОДЪЕМНОГО ТРАНСПОРТЕРА	61-64
ГИДРАВЛИКА РАСКЛАДЫВАНИЯ ПОДЪЕМНОГО ТРАНСПОРТЕРА	65-66
ГИДРАВЛИКА СЛИВА	67-68
РЕДУКТОР 6.09:1	69-70
РЕДУКТОР 1:2.5	71-72
РТО ГИДРАВЛИКА	73-74
TRAILED TRACK SYSTEM/OEM STOCKING LIST	75-76

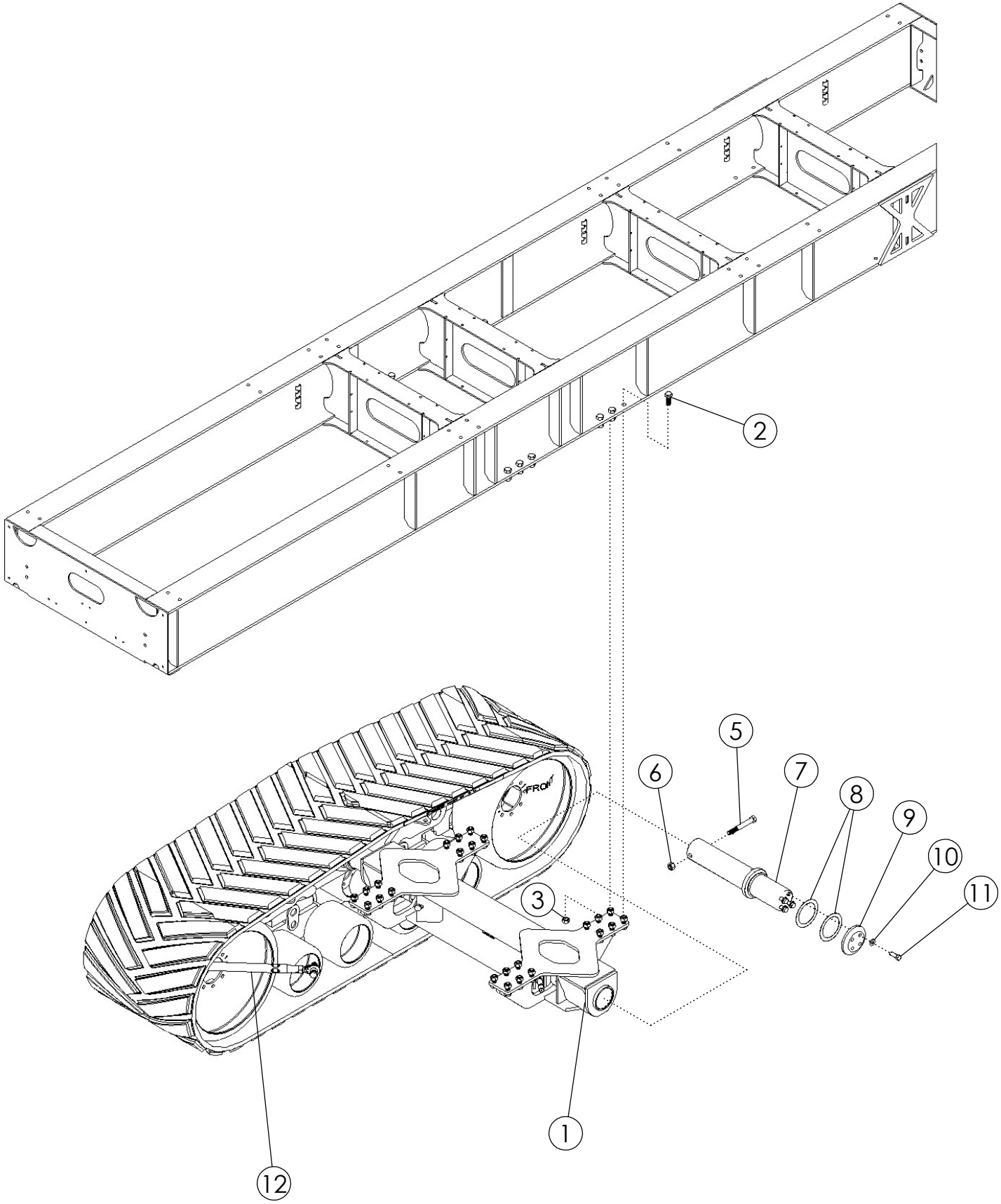
2
5
6
7
8
9
10
11
3
1
12

МОСТ			
ПОЗ.	**КАТАЛ. №**	**ОПИСАНИЕ**	**КОЛ-ВО**
1	310004	МОСТ СТАНДАРТНЫЙ	1
2	1023331	БОЛТ С ШЕСТИГР. ГОЛ. 1.00 X 2.50 NC GR5	24
3	1016969	ГАЙКА САМОКОНТРЯЩАЯСЯ 1.00 NC GR5 ОЦИНК.	24
4	310003	TRACKS-CAMOPLAST TTS-100-3613	1
5	1030725	болт-HEX: 1.00 X 8.00 NC GR8 ZP	2
6	1016969	гайка-TOPLOCK: 1.00 NC GR5 ZP	2
7	311199	штифт-MAIN PIVOT PAINTED	2
8	311144	ШАЙБА-THRUST 140MM FOR 5.5" STRAIGHT PIN	4
9	311146	крышка-END FOR 140 MM	2
10	311081	ШАЙБА-FLAT, 21.4X42X5 MM	8
11	311148	болт-HEX: M 20 X 60 CI 10.9	8
12	311145	стабилизатор в сборе, 24"	4

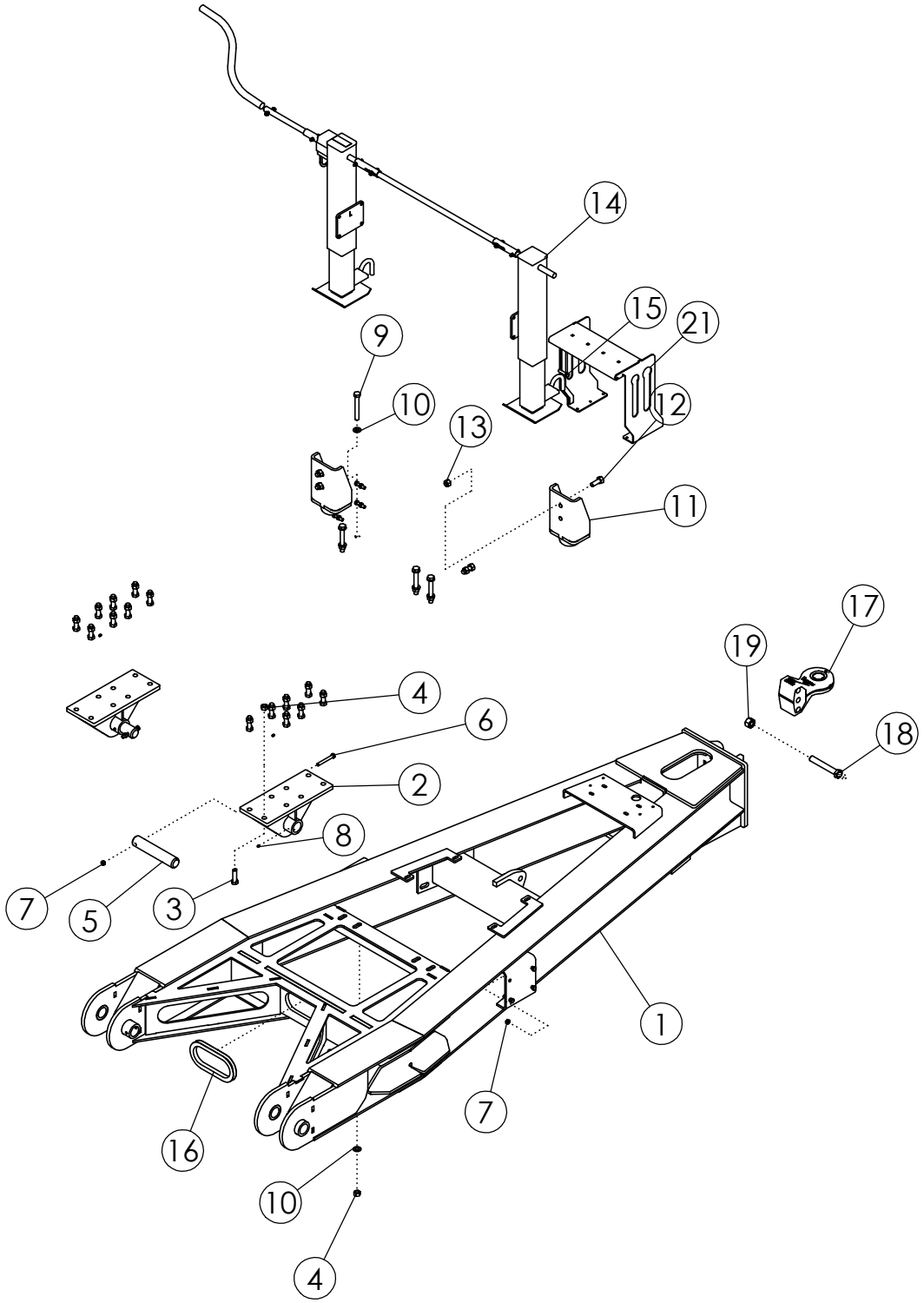
14
15
21
9
10
12
13
11
17
19
4
6
18
2
8
7
5
3
1
7
16
10
4

СЦЕПКА

ПОЗ.	КАТАЛ. №	ОПИСАНИЕ	КОЛ-ВО
1	310542	СЦЕПКА	1
2	310796	БОЛТОВОЙ ШАРНИР СЦЕПКИ	2
3	62096	БОЛТ .75 X 2.50 NC GR8 ОЦИНК.	16
4	1011434	ГАЙКА САМОКОНТРЯЩАЯСЯ .75 NC GR8 ОЦИНК.	20
5	310740	ШТИФТ РАМЫ СЦЕПКИ ОЦИНК.	2
6	1032507	БОЛТ С ШЕСТИГР. ГОЛ. .50 X 4.00 NC GR5 ОЦИНК.	2
7	1027461	ГАЙКА САМОКОНТРЯЩАЯСЯ .50 NC GR5 ОЦИНК.	10
8	1011748	ПРЕСС-МАСЛЕНКА	2
9	36252	БОЛТ С ШЕСТИГР. ГОЛ. 3/4	4
10	66497	ШАЙБА ПЛОСКАЯ .75 ОЦИНК. GR8	8
11	310533	АМОРТИЗАТОР	2
12	1012060	БОЛТ С ШЕСТИГР. ГОЛ. .75 X 2.00 NC GR5 ОЦИНК.	4
13	1017000	ГАЙКА САМОКОНТРЯЩАЯСЯ .75 NC GR5 ОЦИНК.	4
14	310741	КОМПЛЕКТ ДОМКРАТОВ (2 ШТ.) 12K BC	1
15	1011609	БОЛТ С ШЕСТИГР. ГОЛ. .50 X 2.00 NC GR5 ОЦИНК.	8
16	310806	ОТДЕЛКА ЧЕРНАЯ .750 TRIM-LOK 2000SB3	1
17	311422	СЕРЬГА СЦЕПКИ BULL PULL КАТ. 4	1
	311423	втулка- BULL PULL 1.5"	
	311424	застежка кольцо - BULL PULL INERT 1.5"	
18	1018839	БОЛТ С ШЕСТИГР. ГОЛ. 1.0 X 7.00 NC GR8 ОЦИНК.	3
19	1016970	ГАЙКА САМОКОНТРЯЩАЯСЯ 1.00 NC GR8 ОЦИНК.	3
20	36223	ПРЕДОХРАНИТЕЛЬНАЯ ЦЕПЬ 80000# (НЕ ПОКАЗ.)	1
21	311442	WLDMT-HOSE HOLDER	1

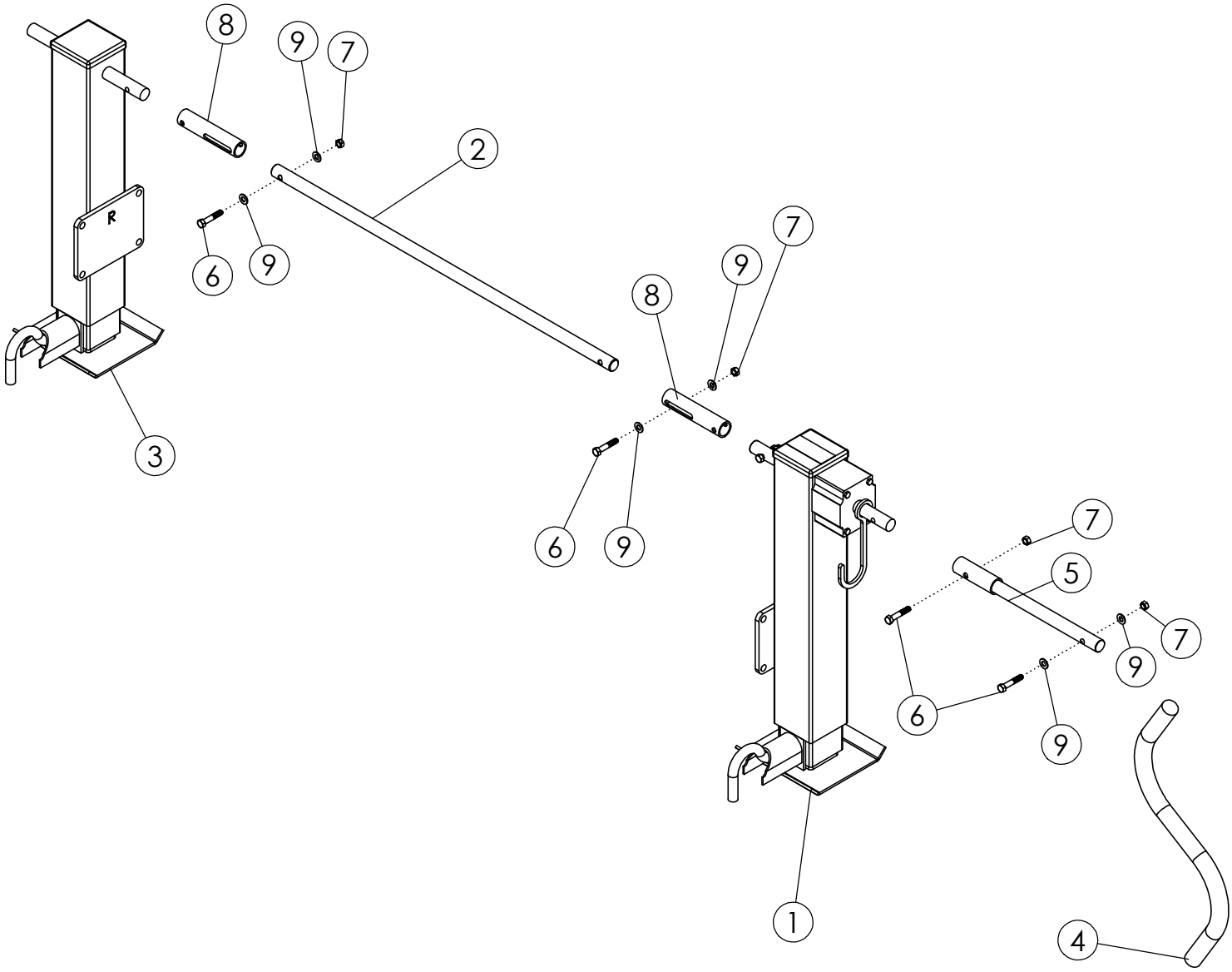
8
9
7
2
6
9
7
9
8
3
6
9
7
5
7
9
6
9
1
4

ДВОЙНОЕ ОПОРНОЕ УСТРОЙСТВО - 310741

ПОЗ.	КАТАЛ. №	ОПИСАНИЕ	КОЛ-ВО
1	310249	ДОМКРАТ ЛЕВЫЙ	1
2	310263	СОЕДИНИТЕЛЬНЫЙ ВАЛ	1
3	310251	ДОМКРАТ ПРАВЫЙ	1
4	311435	РУКОЯТКА ДОМКРАТА С КРЕПЕЖОМ (ЧЕРНАЯ)	1
5	310744	УДЛИНИТЕЛЬ РУКОЯТКИ	1
6	1011725	БОЛТ С ШЕСТИГР. ГОЛ. 0.38 X 2.00 NC	6
7	1016999	ГАЙКА САМОКОНТРЯЩАЯСЯ 0.38 NC GR5 ОЦИНК.	6
8	310264	СКОЛЬЗЯЩИЙ ПАТРУБОК	2
9	1014608	ШАЙБА ПЛОСКАЯ 0.38 ОЦИНК.	6

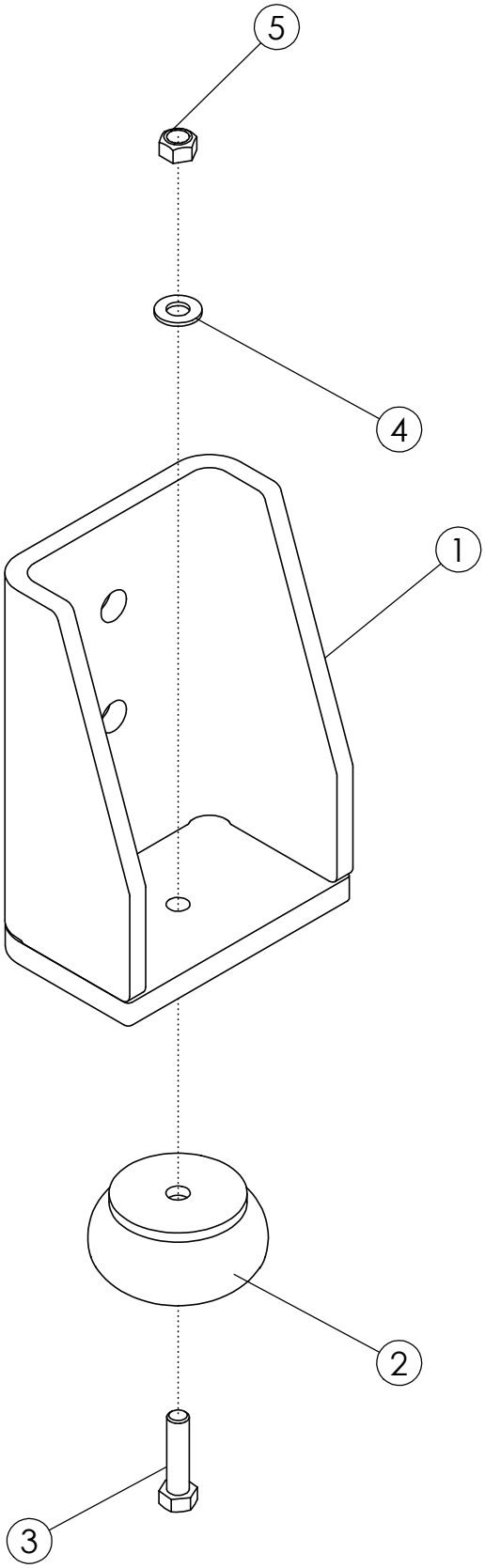
5
4
1
2
3

КРЕПЛЕНИЕ АМОРТИЗАТОРА - 310533			
ПОЗ.	**КАТАЛ. №**	**ОПИСАНИЕ**	**КОЛ-ВО**
1	311486	КРЕПЛЕНИЕ АМОРТИЗАТОРА	1
2	310534	АМОРТИЗАТОР	1
3	1011609	БОЛТ С ШЕСТИГР. ГОЛ. 0.50 X 2.00 NC GR5 ОЦИНК	1
4	1011584	ШАЙБА ПЛОСКАЯ 0.50 ОЦИНК.	1
5	1027461	ГАЙКА САМОКОНТРЯЩАЯСЯ 0.50 NC GR5 ОЦИНК.	1

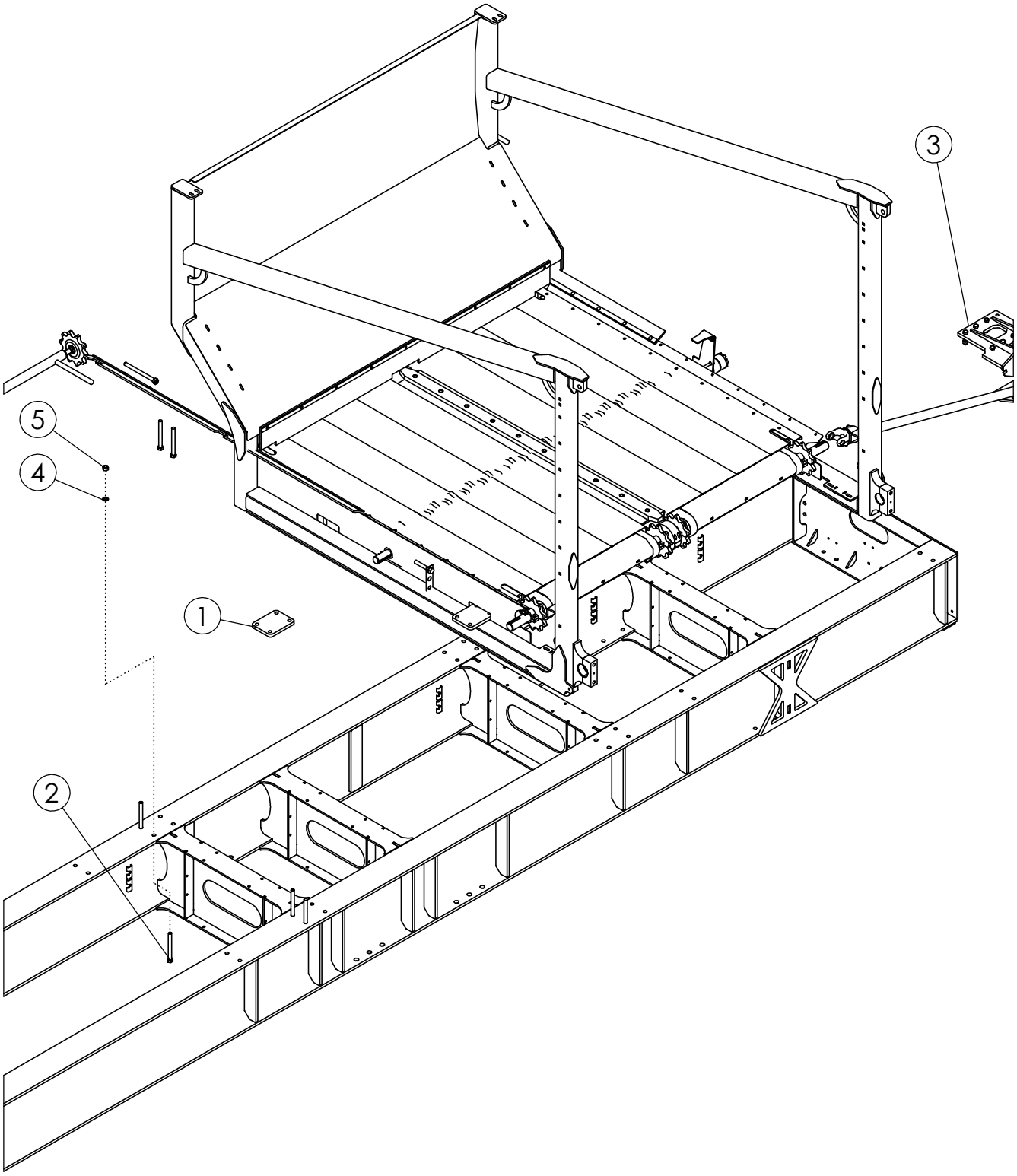
3
5
4
1
2

ЦЕНТРАЛЬНАЯ СЕКЦИЯ			
ПОЗ.	**КАТАЛ. №**	**ОПИСАНИЕ**	**КОЛ-ВО**
1	310878	КРЕПЛЕНИЕ РАМЫ ЦЕНТРАЛЬНОЙ СЕКЦИИ	4
2	1012666	БОЛТ С ШЕСТИГР. ГОЛ. .75 X 7.00 NC GR5 ОЦИНК.	16
3	310909	КРЕПЛЕНИЕ РЕДУКТОРА ПЕРЕДАЧ	2
4	1012061	ШАЙБА-LOCK: .75 ZP	16
5	1011620	гайка-HEX: .75 NC GR2 ZP	16

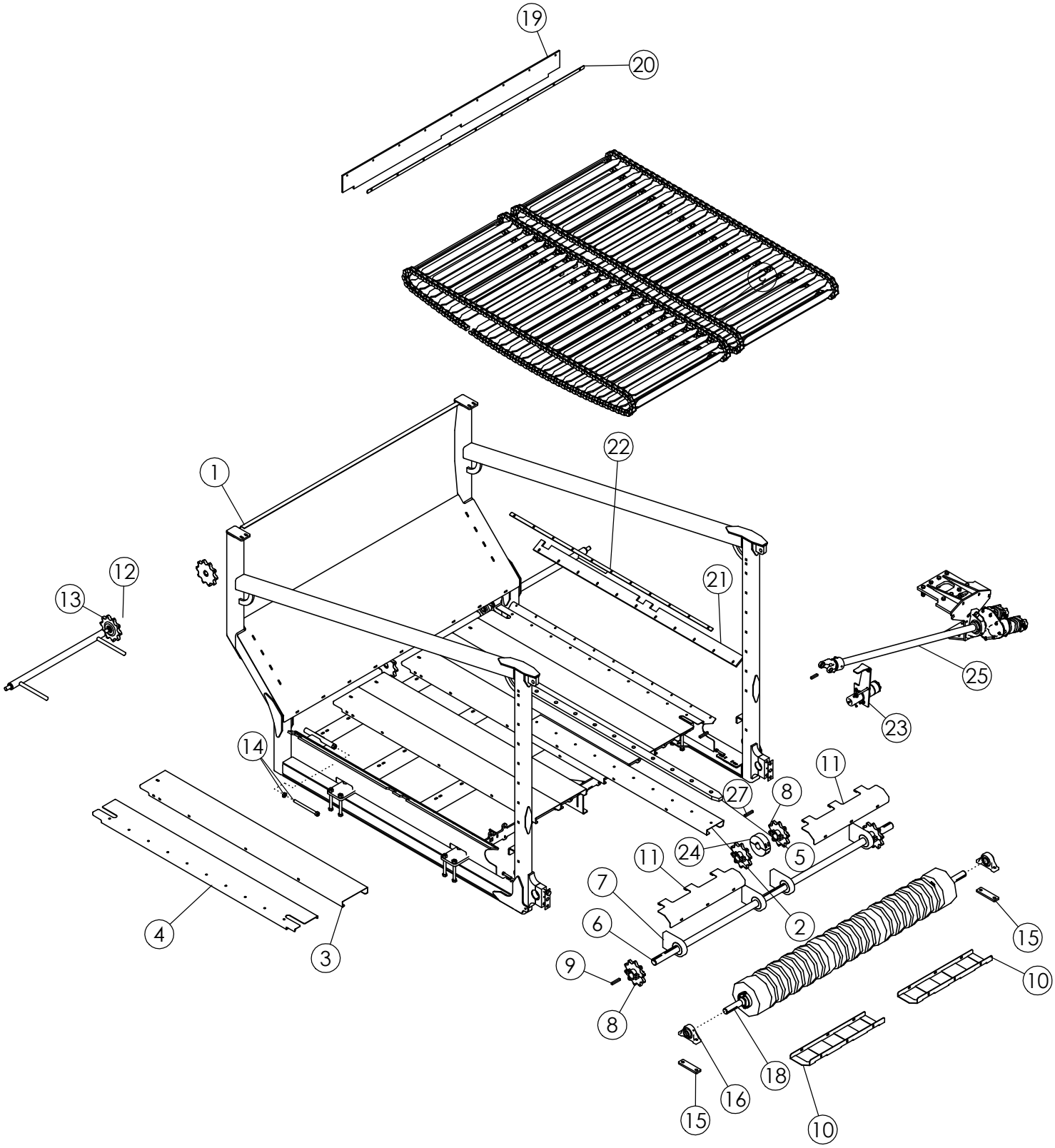
19
20
22
1
12
13
21
25
23
14
11
27
8
24
5
11
7
2
6
15
4
3
9
10
8
18
16
15
10

ЦЕНТРАЛЬНАЯ СЕКЦИЯ

ПОЗ.	КАТАЛ. №	ОПИСАНИЕ	КОЛ-ВО
1	310865	СВАРНАЯ РАМА ЦЕНТРАЛЬНОЙ СЕКЦИИ	1
2	310881	МАЛАЯ ПЛАСТИНА НИЖНЕЙ ПАНЕЛИ	6
3	310882	МАЛАЯ НАРУЖНАЯ ПЛАСТИНА НИЖНЕЙ ПАНЕЛИ	2
	1011606	БОЛТ С ШЕСТИГР. ГОЛ. 0.50 X 10.25 NC GR5	54
	1014443	ШАЙБА ПЛОСКАЯ 0.50 ОЦИНК.	108
	1027461	ГАЙКА САМОКОНТРЯЩАЯСЯ 0.50 NC GR5 ОЦИНК.	54
	1011600	БОЛТ С ШЕСТИГР. ГОЛ. 0.38 X 1.00 NC GR5	24
	1011828	ШАЙБА ПЛОСКАЯ 0.38 ОЦИНК.	48
	1016999	ГАЙКА САМОКОНТРЯЩАЯСЯ 0.38 NC GR5 ОЦИНК.	24
4	310880	МАЛАЯ ЦЕНТРАЛЬНАЯ ПЛАСТИНА НИЖНЕЙ ПАНЕЛ	1
5	310885	РАЗДЕЛИТЕЛЬ ЦЕНТР. НИЖНЕГО	1
	1011603	БОЛТ С ШЕСТИГР. ГОЛ. 0.38 X 10.75 NC GR5	10
	1014608	ШАЙБА ПЛОСКАЯ SAE 0.38 ОЦИНК.	10
	1016999	ГАЙКА САМОКОНТРЯЩАЯСЯ 0.38 NC GR5	10
6	310914	ВАЛ ПРИВОДА ЦЕНТР. НИЖНЕГО ТРАНСПОРТЕРА	1
7	310396	СТАЛ. ПОДШИПНИК С ВИНТОВОЙ НАРЕЗКОЙ 100	4
	1017708	БОЛТ С ШЕСТИГР. ГОЛ. 0.50 X 20.25 NC GR5	8
	1014443	ШАЙБА ПЛОСКАЯ 0.50 ОЦИНК.	8
	1011581	ШАЙБА ГРОВЕРА 0.50 ОЦИНК.	8
	1032490	ПРЕСС-МАСЛЕНКА 0.13 NPT ДЛИННАЯ	4
8	310015	РАЗЪЕМНАЯ ЗВЕЗДОЧКА 10 ЗУБЬЕВ	4
9	310397	ШПОНКА 0.500 X 0.500 X 30.25	4
10	311466	НИЖНИЙ КОЖУХ ПРИВОДА НИЖНЕГО	2
11	311465	ВЕРХНИЙ КОЖУХ ПРИВОДА НИЖНЕГО	2
	1011601	БОЛТ С ШЕСТИГР. ГОЛ. 0.38 X 10.25 NC GR5	12
	59488	БОЛТ С КВАДР. ПОДГОЛ. 0.38 X 1.00 NC GR5 ОЦИН	6
	1011828	ШАЙБА ПЛОСКАЯ 0.38 ОЦИНК.	30
	1011586	ШАЙБА ГРОВЕРА 0.38 ОЦИНК.	18
	1011576	ГАЙКА ШЕСТИГРАННАЯ 0.38 NC GR2 ОЦИНК.	18
12	310842	НАТЯЖНОЙ МЕХАНИЗМ НИЖН. ТРАНСПОРТЕРА	2
13	310843	ЗВЕЗДОЧКА НАТЯЖНОГО МЕХАНИЗМА	4
14	310788	СТЕРЖЕНЬ НАТЯЖНОГО МЕХАНИЗМА ОЦИНК.	4
	1011620	ГАЙКА ШЕСТИГРАННАЯ 0.75 NC GR2 ОЦИНК.	4
15	57792	РЕГУЛИРОВОЧНАЯ ПРОКЛАДКА ПОДШИПНИКА	2
16	52405	ПОДШИПНИК ТРАНСМИСС. ТИПА 1-3/4 ДЮЙМА	2
	1011610	БОЛТ С ШЕСТИГР. ГОЛ. 0.50 X 20.50 NC GR5	4
	1011584	ШАЙБА ПЛОСКАЯ SAE 0.50 ОЦИНК.	8
	1011581	ШАЙБА ГРОВЕРА 0.50 ОЦИНК.	4
	1011577	ГАЙКА ШЕСТИГРАННАЯ 0.50 NC GR2 ОЦИНК.	4
	1030766	ПРЕСС-МАСЛЕНКА 0.13 NPT ПРЯМАЯ	2

СМ. ПРОДОЛЖ.

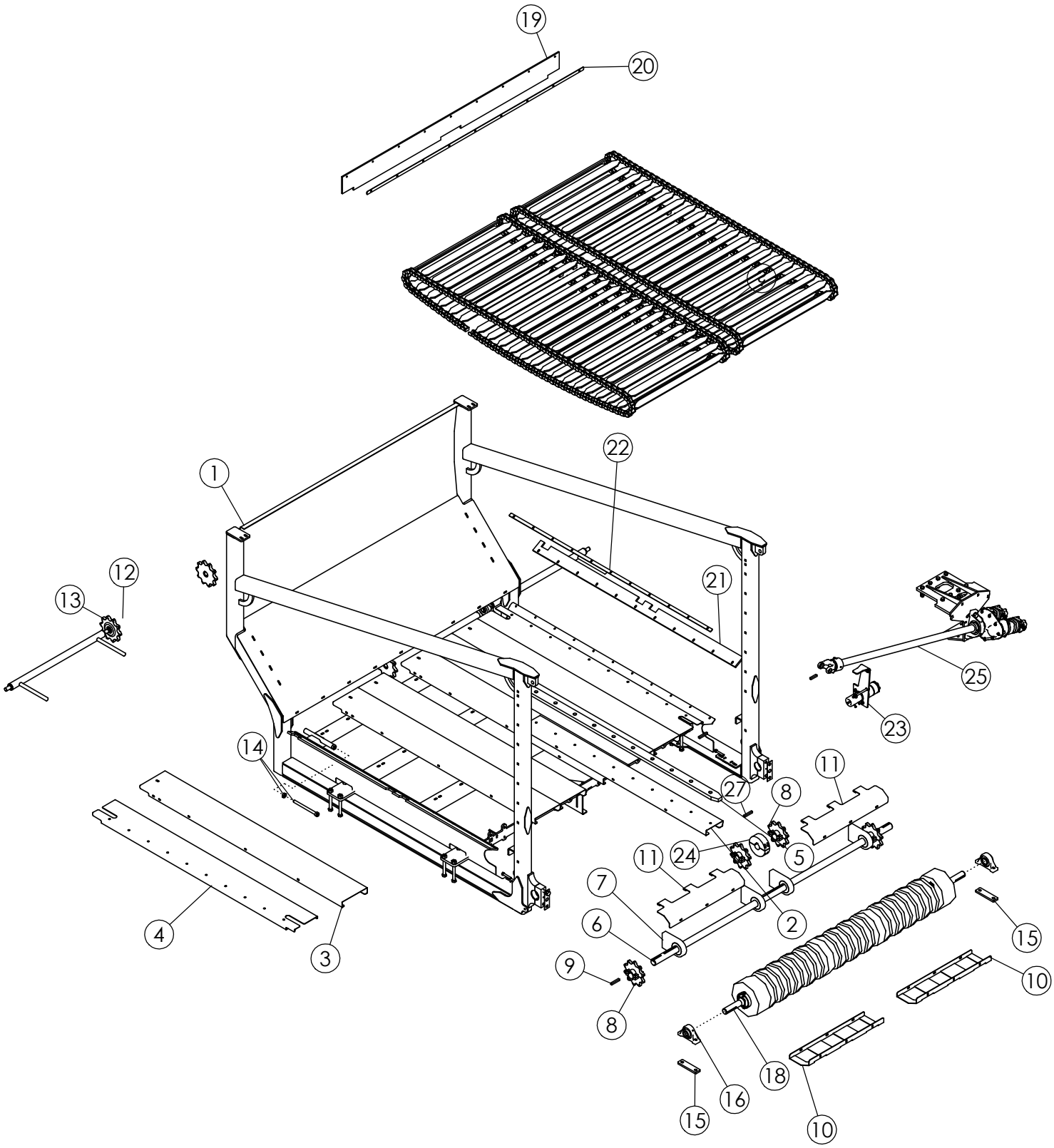
19
20
22
1
12
13
21
25
23
14
11
27
8
5
11
24
7
2
6
15
4
3
9
10
8
18
16
15
10

ЦЕНТРАЛЬНАЯ СЕКЦИЯ (ПРОДОЛЖ.)			
ПОЗ.	**КАТАЛ. №**	**ОПИСАНИЕ**	**КОЛ-ВО**
17	1011611	БОЛТ С ШЕСТИГР. ГОЛ. 0.50 X 3.00 NC GR5	2
18	310401	ПОДАЮЩИЙ ВАЛ В СБОРЕ	1
19	310876	РЕЗИНОВАЯ ЗАСЛОНКА ЦЕНТРАЛЬНОЙ СЕКЦИИ	1
20	310877	ПРИЖИМНАЯ ПЛАНКА ЗАСЛОНКИ ЦЕНТР.	1
	1016362	БОЛТ С КВАДР. ПОДГОЛОВКОМ 0.38 X 10.25 NC GR	9
	1011828	ШАЙБА ПЛОСКАЯ 0.38 ОЦИНК.	9
	1011586	ШАЙБА ГРОВЕРА 0.38 ОЦИНК.	9
	1011576	ГАЙКА ШЕСТИГРАННАЯ 0.38 NC GR2 ОЦИНК.	9
21	311467	РЕЗИНОВАЯ ЗАСЛОНКА ОТ ТОРЦА К ЦЕНТРУ	2
22	310875	ПРИЖИМНАЯ ПЛАНКА ЗАСЛОНКИ ОТ ТОРЦА К ЦЕН	2
	1016362	БОЛТ С КВАДР. ПОДГОЛОВКОМ 0.38 X 10.25 NC GR	22
	1011828	ШАЙБА ПЛОСКАЯ 0.38 ОЦИНК.	22
	1011586	ШАЙБА ГРОВЕРА 0.38 ОЦИНК.	22
	1011576	ГАЙКА ШЕСТИГРАННАЯ 0.38 NC GR2 ОЦИНК.	22
23	310890	ПРИВОД ПОДАЮЩЕГО ВАЛА	1
24	310917	РАЗЪЕМНЫЙ РОЛИК	1
	311306	БОЛТ С ШЕСТИГР. ГОЛ	4
25	310913	ПРИВОД ЦЕНТРАЛЬНОЙ СЕКЦИИ	1
26	310752	ШАРНИР. ЦЕПЬ НИЖНЕГО ТРАНСПОРТЕРА (НЕ	2
	310754	WLDMT-CRT FLOOR SLAT LINK	
	310755	LINK-PINTLE CHAIN 667X	
27	57995	ШПОНКА 0.500 X 0.500 X 3.08	1

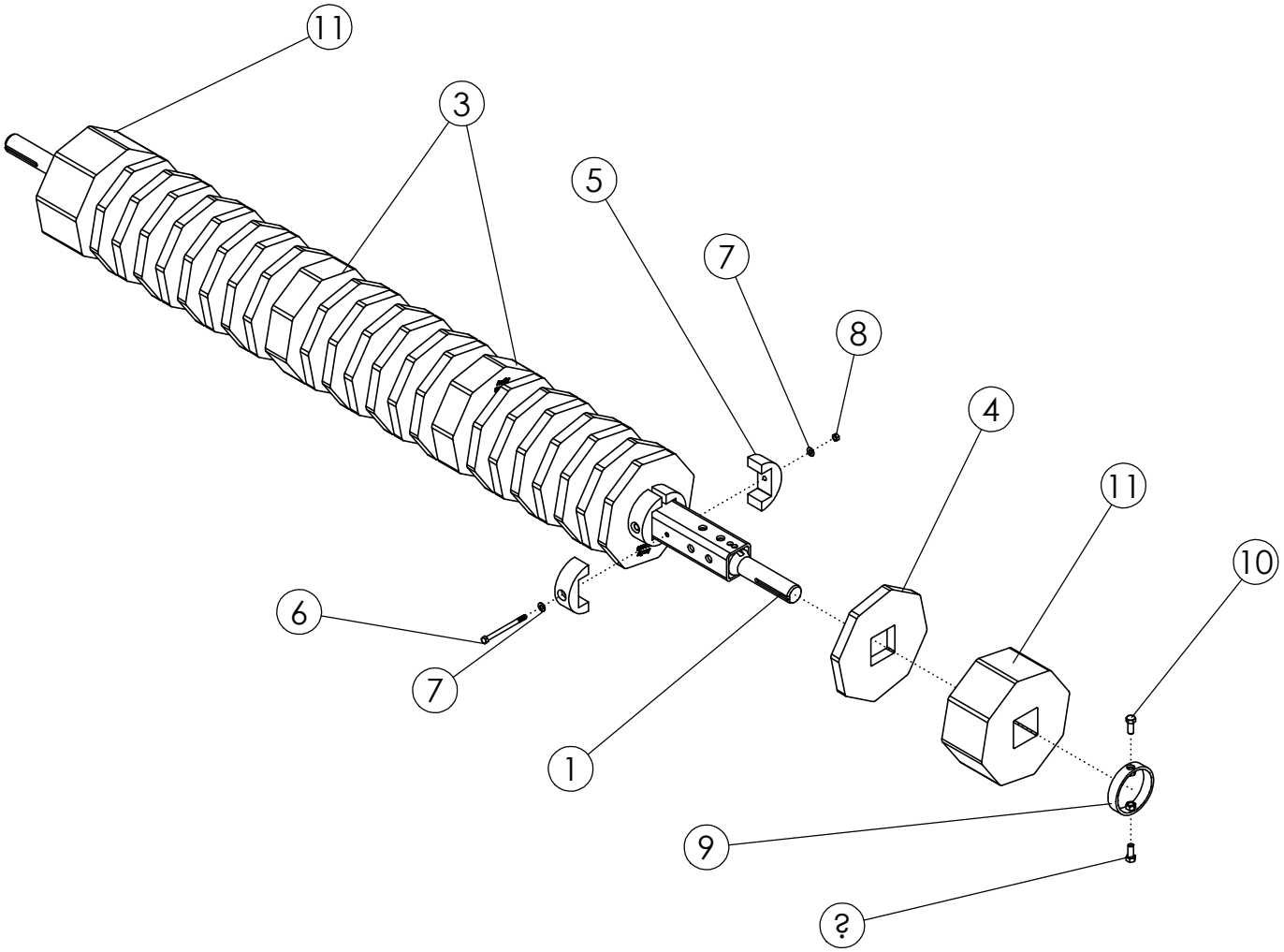
11
3
5
7
8
4
11
10
6
7
1
9
?

ПОДАЮЩИЙ ВАЛ - #310401			
ПОЗ.	**КАТАЛ. №**	**ОПИСАНИЕ**	**КОЛ-ВО**
1	310405	ПОДАЮЩИЙ ВАЛ	1
2	311481	РОЛИК ОБРЕЗИН. 9.5 X 5.5 ДЮЙМА	2
3	311480	РОЛИК ОБРЕЗИН. 10.5 ДЮЙМА СМЕЩЕННЫЙ	2
4	311455	РОЛИК ОБРЕЗИН. 10.5 ДЮЙМА	22
5	310076	ПЛАСТИКОВЫЙ ПРИЖИМНОЙ ХОМУТ	50
6	1021757	БОЛТ С ШЕСТИГР. ГОЛ. 0.38 X 5.00 NC GR5 ОЦИНК.	25
7	1014608	ШАЙБА ГРОВЕРА 0.38 ОЦИНК.	50
8	1016999	ШАЙБА ПЛОСКАЯ 0.38 ОЦИНК. SAE	25
9	310411	ГАЙКА ШЕСТИГРАННАЯ 0.38 NC GR2 ОЦИНК.	2
10	1011606	КОЛЬЦО ПОДАЮЩЕГО ВАЛА	4

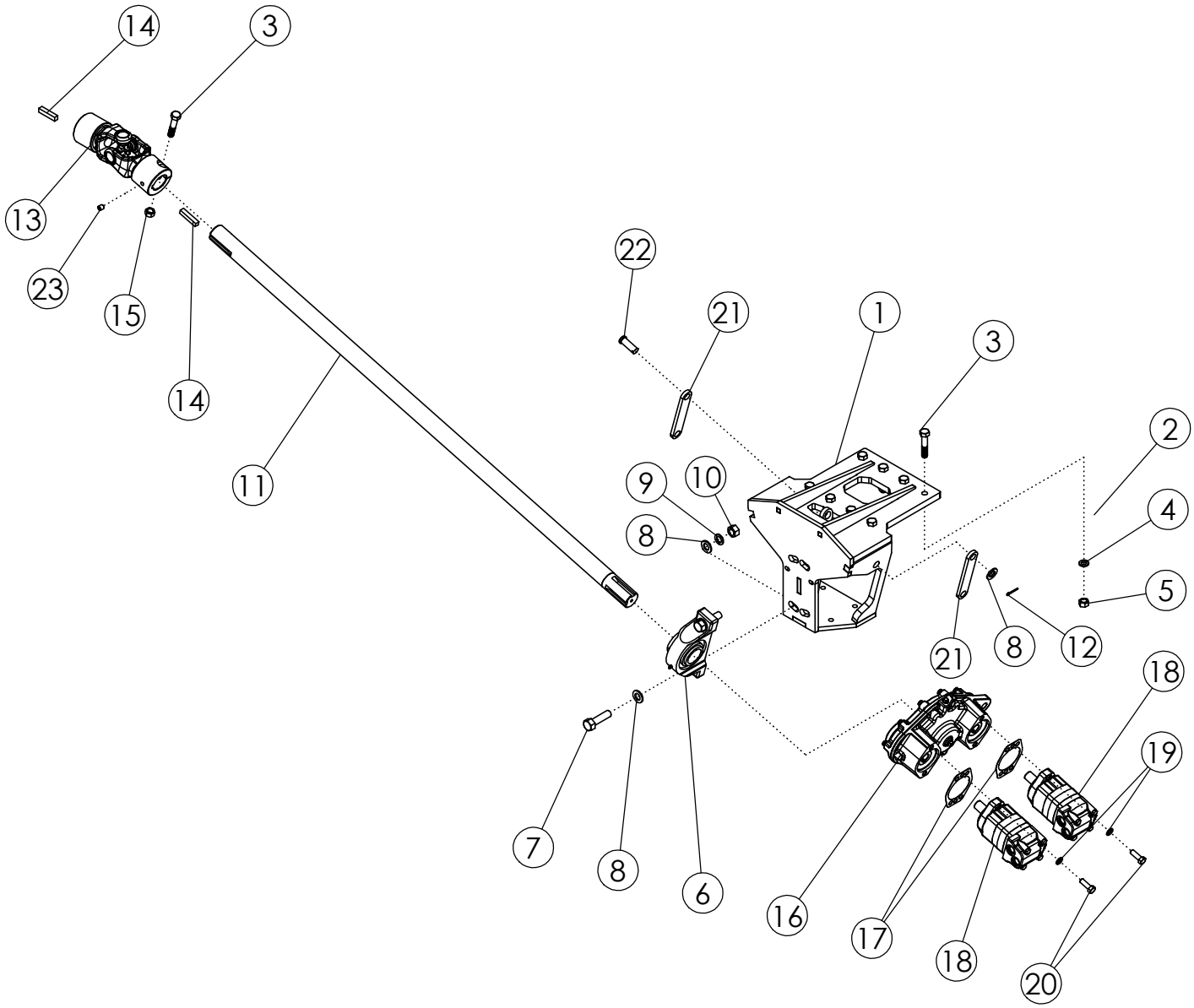
14
3
13
23
15
14
11
22
21
1
3
2
9
10
8
4
5
21
8
12
18
19
7
8
6
16
17
18
20

ПРИВОД ЦЕНТРАЛЬНОЙ СЕКЦИИ

ПОЗ.	КАТАЛ. №	ОПИСАНИЕ	КОЛ-ВО
1	310902	КРОНШТЕЙН РЕДУКТОРА	1
2	310909	КРЕПЕЖНАЯ СКОБА КРОНШТЕЙНА РЕДУКТОРА	2
3	1011624	БОЛТ С ШЕСТИГР. ГОЛ. 0.63 X 3.00	9
4	1011813	ШАЙБА ГРОВЕРА 0.63 ОЦИНК.	8
5	1011578	ГАЙКА ШЕСТИГРАННАЯ 0.63 NC GR2 ОЦИНК.	8
6	57997	ПОДШИПНИК ТРАНСМИСС. ТИПА 2 ДЮЙМА	1
7	1030791	БОЛТ 0.75 X 20.75 NC GR5 ОЦИНК.	2
8	1012634	ШАЙБА ПЛОСКАЯ SAE 0.75 ОЦИНК.	6
9	1012061	ШАЙБА ГРОВЕРА 0.75 ОЦИНК.	2
10	1011620	ГАЙКА ШЕСТИГРАННАЯ 0.75 NC GR2 ОЦИНК.	2
11	310896	ПРИВОДНОЙ ВАЛ РЕДУКТОРА 2 ДЮЙМА	1
12	1013626	ШПЛИНТ 0.16 X 10.25 ОЦИНК.	2
13	310893	УНИВЕРСАЛЬНЫЙ ШАРНИР 44R	1
	310988	KIT-44E CROSS KIT	
14	311005	ШПОНКА 0.500 X 0.500 X 20.500	2
15	1016595	ГАЙКА САМОКОНТРЯЩАЯСЯ 0.63 NC GR5 ОЦИНК.	1
16	310807	РЕДУКТОР ГИДРОМОТРА ДВОЙНОЙ 6.09:1	1
17	310826	УПЛОТНЕНИЕ ГИДРОМОТОРА SAE A	2
18	310823	ГИДРОМОТОР 6.2 CID	2
	1023837	SEAL KIT CHARLYNN	
19	1011581	ШАЙБА ГРОВЕРА 0.50 ОЦИНК.	4
20	1011607	БОЛТ С ШЕСТИГР. ГОЛ. 0.50 x 10.50 NC GR5 ОЦИН	4
21	310910	ПРИЖИМНАЯ ПЛАСТИНА РЕДУКТОРА	2
22	310891	ШТИФТ 0.75 X 2.00 ОЦИНК.	2

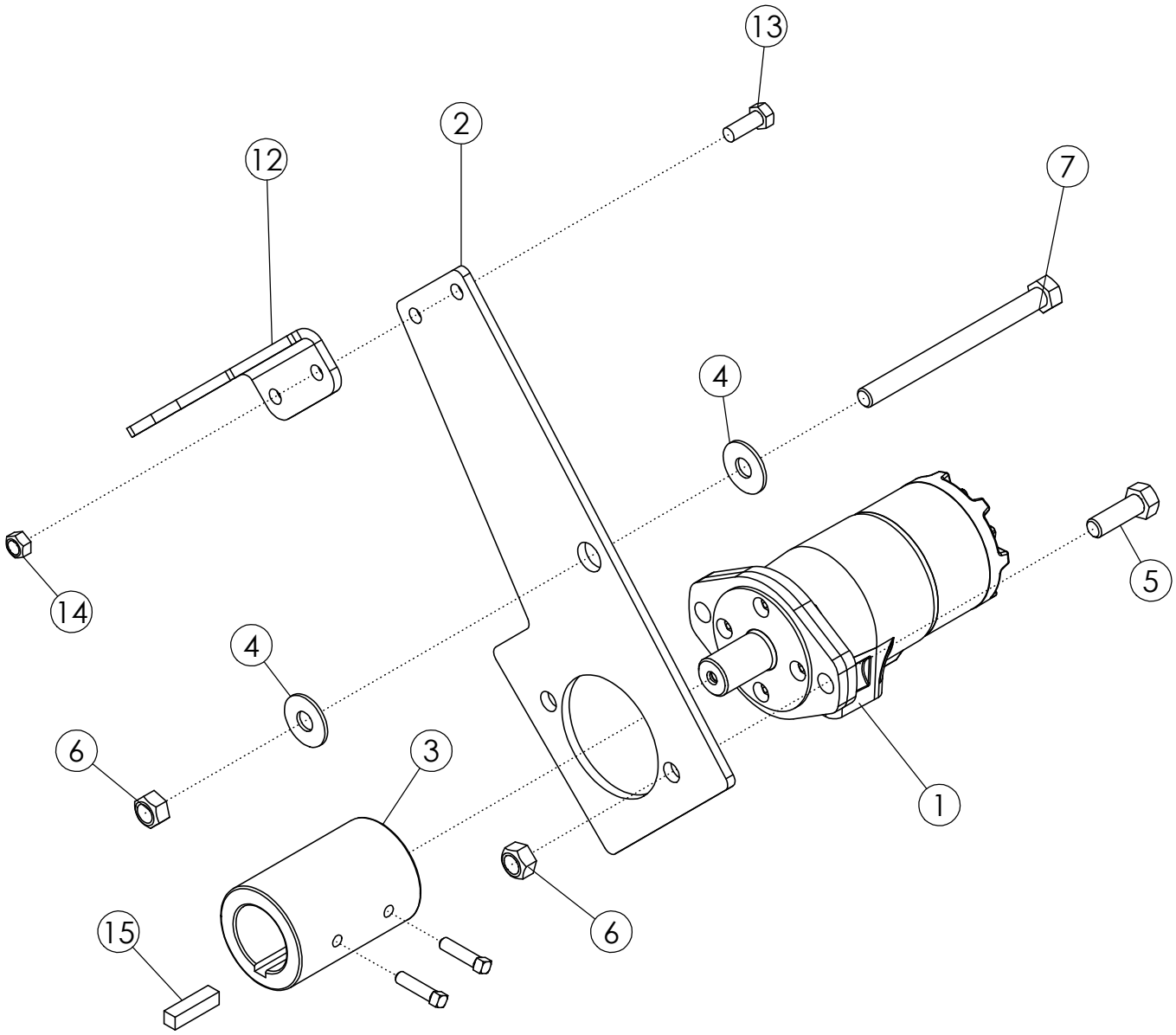
13
2
12
7
4
14
5
4
6
3
1
6
15

ПРИВОД ПОДАЮЩЕГО ВАЛА

ПОЗ.	КАТАЛ. №	ОПИСАНИЕ	КОЛ-ВО
1	310825	ГИДРОМОТОР 22.6 CID	1
	310928	изоляция КОМПЛЕКТ	
2	311284	лист MOTOR SUPPORT BASE	1
3	310648	ПРИВОДНАЯ МУФТА 1.00-10.75 ДЮЙМА	1
4	310827	КЛАПАН- RELIEF 1200 PSI (20 GPM)	1
5	1011607	БОЛТ С ШЕСТИГР. ГОЛ. 0.50 x 10.50 NC GR5 ОЦИН	2
6	1027461	ГАЙКА САМОКОНТРЯЩАЯСЯ 0.50 NC GR5 ОЦИНК.	3
7	1011669	БОЛТ С ШЕСТИГР. ГОЛ. 0.50 X 6.00 NC GR5 ОЦИН	1
8	1014443	ШАЙБА ПЛОСКАЯ .50 ОЦИНК.	2
9	1016211	БОЛТ С ШЕСТИГР. ГОЛОВКОЙ .25 X 2.00 NC GR5 О	2
10	1020416	ШАЙБА ПЛОСКАЯ .25 ОЦИНК.	4
11	1030777	ГАЙКА САМОКОНТРЯЩАЯСЯ .31 NC GR5 ОЦИНК.	2
12	311285	ПЛАСТИНА - ОГРАНИЧИТЕЛЬ	1
13	1011600	БОЛТ С ШЕСТИГР. 38 X 1.00 NC GR5 ОЦИНК.	2
14	1016999	ГАЙКА САМОКОНТРЯЩАЯСЯ .38 NC GR5 ОЦИНК.	2
15	310398	КЛЮЧ .375 X .375 X 1.50	1
16	311469	КОМПЛЕКТ ВИНТОВ С КВ. ГОЛОВКОЙ .31 X 1.25 О	2

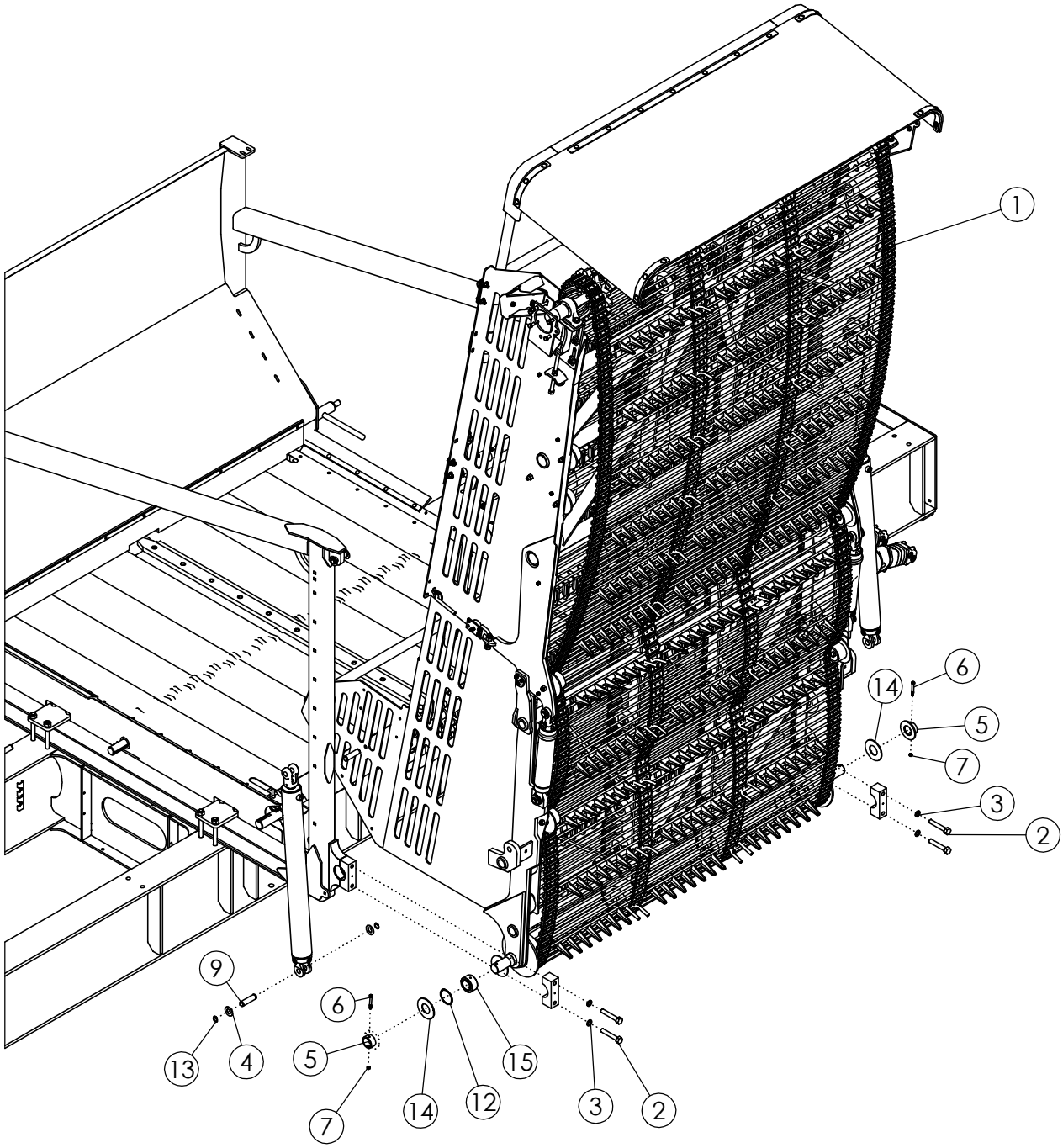
1
6
14
5
7
3
2
9
6
13
4
5
15
7
14
12
3
2

ТРАНСПОРТЕР			
ПОЗ.	**КАТАЛ. №**	**ОПИСАНИЕ**	**КОЛ-ВО**
1	310811	ТРАНСПОРТЕР 35 ТОНН	1
2	58853	БОЛТ С ШЕСТИГР. ГОЛ. .75 X 4.50 NC GR5 ОЦИНК	4
3	1012061	ШАЙБА ГРОВЕРА .75 ОЦИНК.	4
4	1016663	WASHER-FLAT: SAE 1.00 ZP	8
5	310830	КОЛЬЦО ШАРНИРНОЙ ОСИ	2
6	1013239	БОЛТ С ШЕСТИГР. ГОЛ. .38 X 3.00 NC GR5 ОЦИНК	2
7	1016999	ГАЙКА САМОКОНТРЯЩАЯСЯ .38 NC GR5 ОЦИНК.	2
8	310783	ГИДРОЦИЛИНДР 3.5 X 36 3000	2
	310927	КОМПЛЕКТ ПРОКЛАДОК 3.5 X 36 3000 PSI	
9	311191	PIN-CYLINDER 1.00 X 3.45 W/ GROOVE ZP	4
10	36430	RING-RETAINING 1.000 ZP	8
11	1020685	ШАЙБА ПЛОСКАЯ 1.00 ОЦИНК.	AR
12	311279	SNAP RING-2" BEARING	2
13	36430	RING-RETAINING 1.000 ZP	8
14	37081	WASHER-FLAT: 2.00 ZP	2
15	310012	BEARING-SPLHERICAL 2"	2

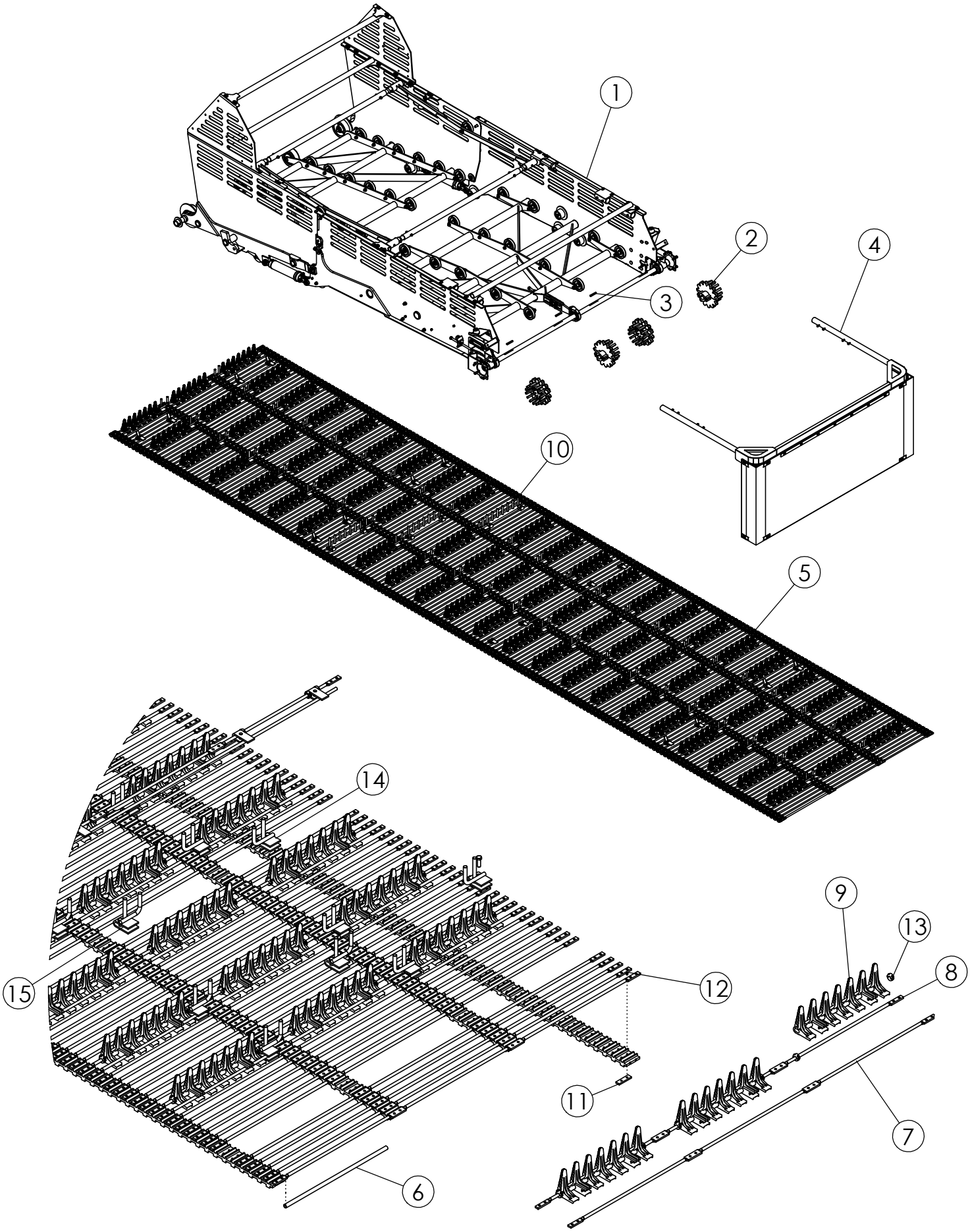
1
2
3
4
5
6
7
8
9
10
11
12
13
14
15

ПОДЪЕМНЫЙ ТРАНСПОРТЕР			
ПОЗ.	**КАТАЛ. №**	**ОПИСАНИЕ**	**КОЛ-ВО**
1	310811	ПОДЪЕМНЫЙ ТРАНСПОРТЕР 35 ТОНН	1
2	310805	ЗВЕЗДОЧКА ПРИВОДА ТРАНСПОРТЕРА	4
3	58201	ШПОНКА 0.375 X 0.375 X 3.000	4
4	310815	РЕЗИНОВЫЙ НАПРАВЛЯЮЩИЙ ЩИТОК	1
5	310001	ЛЕНТА ПОДЪЕМНОГО ТРАНСПОРТЕРА	1
	311552	ремень соединять (НЕ ПОКАЗАНО)	1
6	310938	ЩИТОК LDPE	AR
7	310939	ШТЫРЬ 12 X 81-3/4	AR
8	310940	ШТЫРЬ 12 X 81-3/4 DIO KUBJ	AR
9	310941	ПРОЛЕ - 460ММ	AR
10	310942	ПРОЛЕ - 460ММ СТАЛЬ	AR
11	310943	ПРАСТИНА С РЕЗЬБОЙ	AR
12	310944	БОЛТ M6 X 1.25 GR 12.9	AR
13	311274	ВТУЛКА РАЗДВ 12ММ	AR
14	311437	КРЫЛО ЛЕВОЕ В СБОРЕ. СТАЛЬНОЕ	AR
15	311436	КРЫЛО ПРАВОЕ В СБОРЕ. СТАЛЬНОЕ	AR

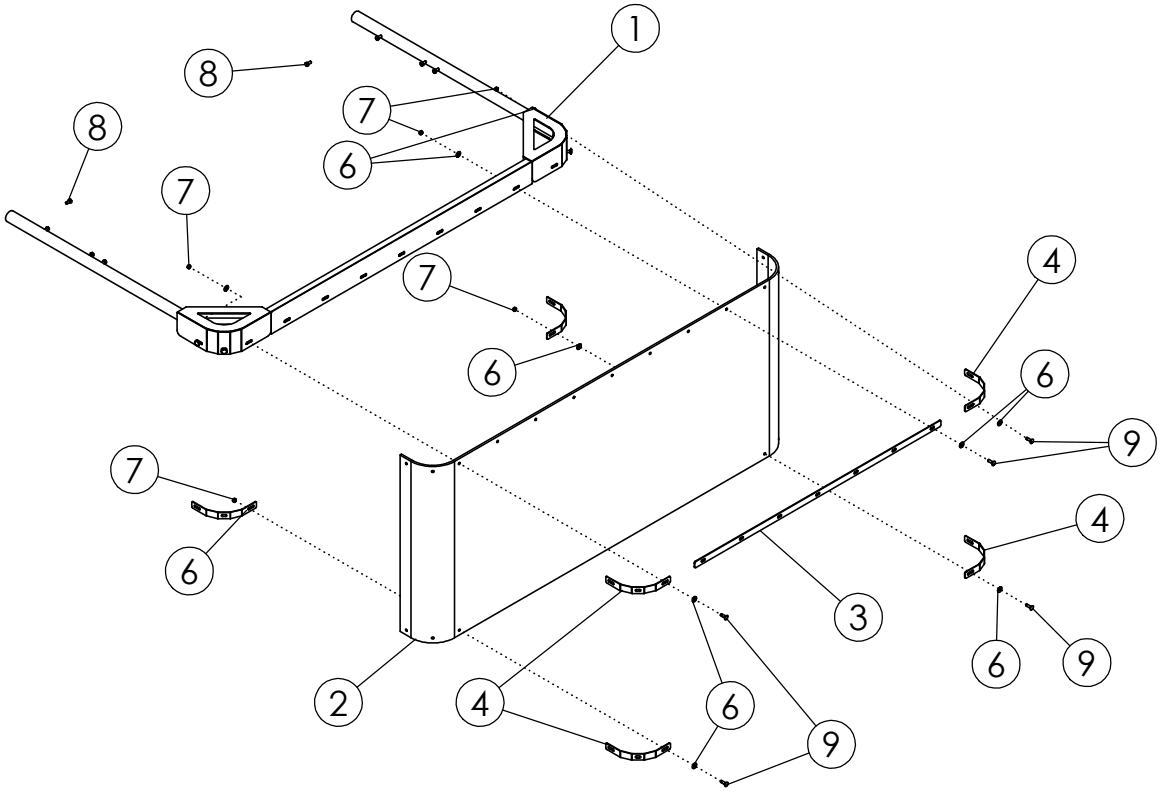
1
8
7
6
8
7
7
6
4
6
9
7
6
4
3
6
9
2
4
6
9

РЕЗИНОВЫЙ НАПРАВЛЯЮЩИЙ ЩИТОК			
ПОЗ.	**КАТАЛ. №**	**ОПИСАНИЕ**	**КОЛ-ВО**
1	310633	РАМА НАПРАВЛЯЮЩЕГО ЩИТКА СВЕКЛЫ	1
2	310638	РЕЗИНОВЫЙ НАПРАВЛЯЮЩИЙ ЩИТОК	1
3	310639	ПРИЖИМНАЯ ПЛАСТИНА НАПРАВЛЯЮЩЕГО ЩИТ	1
4	310659	УГОЛОК НАПРАВЛЯЮЩЕГО ЩИТКА	4
5	1011601	БОЛТ С ШЕСТИГР. ГОЛ. 0.38 X 10.25 NC GR5 ОЦИН	19
6	1011828	ШАЙБА ПЛОСКАЯ 0.38 ОЦИНК.	38
7	1016999	ГАЙКА САМОКОНТРЯЩАЯСЯ 0.38 NC GR5 ОЦИНК.	19
8	1011599	БОЛТ С ШЕСТИГР. ГОЛ. 0.38 X 0.75 NC GR5 ОЦИНК	8

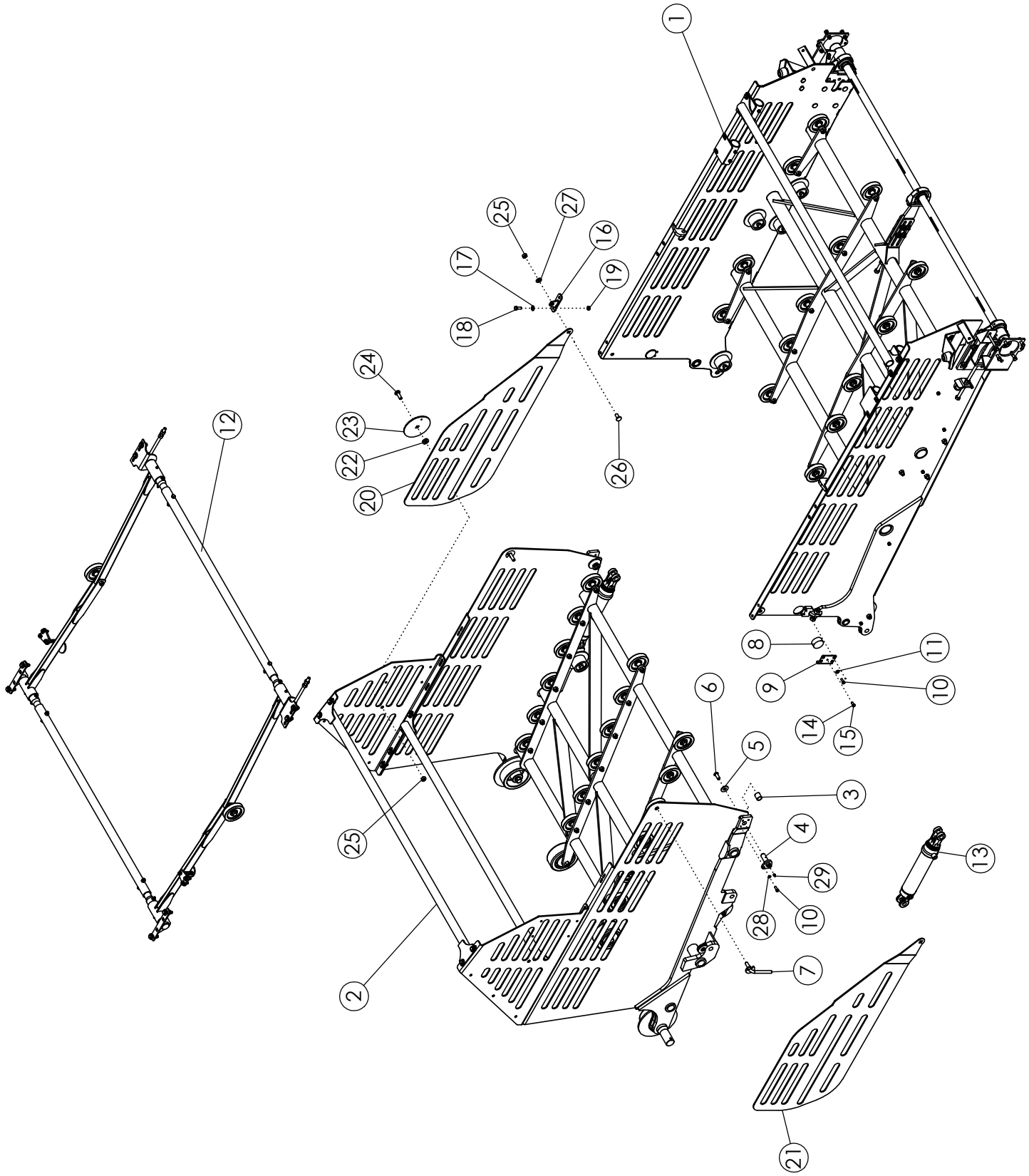
1
2
3
4
5
6
7
8
9
10
11
12
13
14
15
16
17
18
19
20
21
22
23
24
25
26
27
28
29

ПОДЪЕМНЫЙ ТРАНСПОРТЕР #310811			
ПОЗ.	**КАТАЛ. №**	**ОПИСАНИЕ**	**КОЛ-ВО**
1	310812	ВЕРХНЯЯ СЕКЦИЯ ПОДЪЕМНОГО ТРАНСПОРТЕРА	1
2	310813	НИЖНЯЯ СЕКЦИЯ ПОДЪЕМНОГО ТРАНСПОРТЕРА	1
3	310175	ВТУЛКА ПРУЖИННАЯ 10.25 X 1.0 X 10.31	2
4	311196	КОРОТКАЯ ОСЬ ПОДЪЕМ. ТРАНСПОРТЕРА ОЦИНК	2
5	310795	ШАЙБА ПЛОСКАЯ 0.68 ID X 10.750 OD X 0.16 TH	2
6	1011643	БОЛТ .625 X 1.50 NC	2
7	310176	ШТИФТ СТОПОРНЫЙ	2
8	310183	ПЛАСТИКОВАЯ ШАЙБА БОКОВОЙ СТЕНКИ	2
9	310715	ФИКСАТОР ПЛАСТИКОВОЙ ШАЙБЫ	2
10	1011600	БОЛТ С ШЕСТИГР. ГОЛ. 0.38 X 1.00 NC GR5 ОЦИНК	10
11	1011828	ШАЙБА ПЛОСКАЯ 0.38 ОЦИНК.	4
12	310814	МЕХАНИЗМ НАТЯЖЕНИЯ ПОДЪЕМ. ТРАНСПОРТЕР	1
13	310782	ГИДРОЦИЛИНДР 3 X 12 3000	2
	301314	изоляция	
14	1013519	КОНТРГАЙКА 0.38 NC GR2 ОЦИНК.	2
15	1011599	БОЛТ С ШЕСТИГР. ГОЛ. 0.38 X 0.75 NC GR5 ОЦИНК	2
16	311262	WLDMT-DYNAMIC EXTENDER PIVOT	2
17	1011584	WASHER-FLAT: SAE .50 ZP	4
18	1011606	BOLT-HEX: .50 X 1.25 NC GR5 ZP	4
19	1027461	NUT-TOPLOCK: .50 NC GR5 ZP	4
20	311418	PLATE-DYNAMIC ELEVATOR SHIELD 1	1
21	311419	PLATE-DYNAMIC ELEVATOR SHIELD 2	1
22	311265	PLATE-DYNAMIC EXTENDER BUSHING	2
23	311266	PLATE-DYNAMIC EXTENDER WASHER	2
24	58635	BOLT-CRG: .63 X 2.00 NC GR5 ZP	2
25	1016595	NUT-TOPLOCK: .63 NC GR5 ZP	4
26	72063	BOLT-CRG: .63 X 1.50 NC GR5 ZP	2
27	66498	WASHER-SAE: .63 GR8 ZP	2
28	1011586	WASHER-LOCK: .38 ZP	4
29	1011748	ZERK-GREASE	2

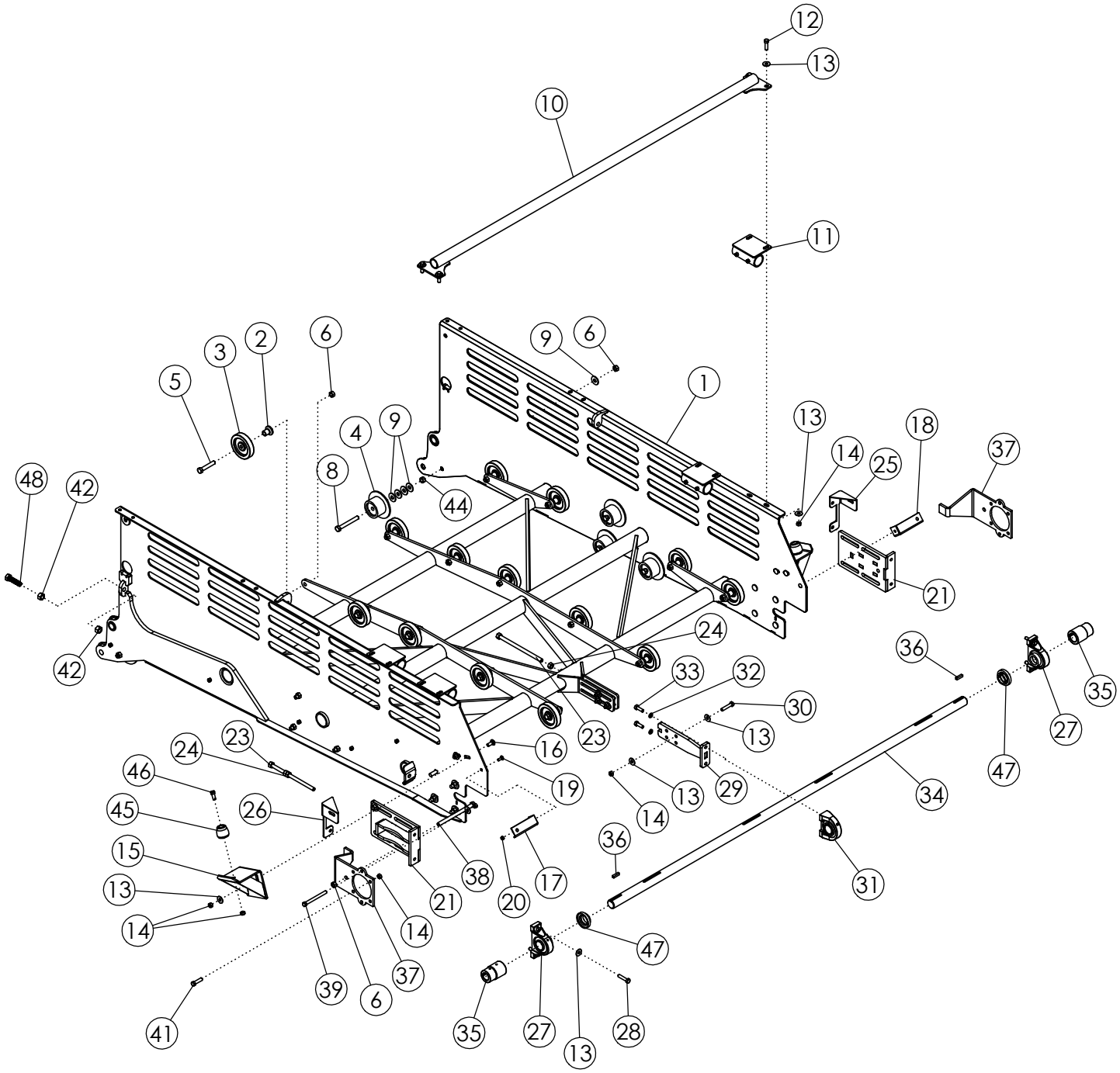
12
13
10
11
6
2
3
5
9
6
1
13
18
37
4
9
14
25
48
42
8
44
21
24
36
42
33
32
35
30
23
13
27
16
24
23
19
29
47
46
13
34
45
26
14
36
15
38
17
20
31
13
21
14
14
47
39
37
6
41
35
27
13
28

ВЕРХНЯЯ СЕКЦИЯ ПОДЪЕМНОГО ТРАНСПОРТЕРА

ПОЗ.	КАТАЛ. №	ОПИСАНИЕ	КОЛ-ВО
1	310682	ВЕРХНЯЯ СЕКЦИЯ ПОДЪЕМНОГО ТРАНСПОРТЕР	1
2	58971	ШПОНКА 1,5 ДЮЙМА	18
3	53825	ОПОРНЫЙ КАТОК 5 ДЮЙМОВ	18
4	310066	РОЛИК ОБРЕЗИНЕННЫЙ С ФЛАНЦЕМ 3,5 ДЮЙМА	8
5	1014000	БОЛТ С ШЕСТИГР. ГОЛ. 0.63 x 3.50 NC GR5 ОЦИНК	18
6	1016595	ГАЙКА САМОКОНТРЯЩАЯСЯ 0.63 NC GR5 ОЦИНК.	36
7	1013935	БОЛТ С ШЕСТИГР. ГОЛ. 0.63 X 4.50 NC GR5 ОЦИНК	6
8	1013816	БОЛТ С ШЕСТИГР. ГОЛ. 0.63 X 5.00 NC GR5 ОЦИН	2
9	1013024	ШАЙБА ПЛОСКАЯ 0.63 ОЦИНК.	AR
10	310147	ВЕРХНЯЯ ПОПЕРЕЧИНА ВЕРХНЕЙ СЕКЦИИ	1
11	310629	КРОНШТЕЙН НАПРАВЛЯЮЩЕГО ЩИТКА СВЕКЛЫ	4
12	1011608	БОЛТ С ШЕСТИГР. ГОЛ. 0.50 X 1.75 NC GR5 ОЦИНК	4
13	1014443	ШАЙБА ПЛОСКАЯ 0.50 ОЦИНК.	26
14	1027461	ГАЙКА САМОКОНТРЯЩАЯСЯ 0.50 NC GR5 ОЦИНК.	26
15	310802	ОПОРА МЕХАНИЗМА СКЛАДЫВАНИЯ ТРАНСПОРТЕ	2
16	1023854	БОЛТ С КВАДР. ПОДГОЛ. 0.50 X 1.25 NC GR5 ОЦИН	4
17	310526	КРОНШТЕЙН ФАРЫ ПЕРЕДНИЙ	1
18	310527	КРОНШТЕЙН ФАРЫ ЗАДНИЙ	1
19	59488	БОЛТ С КВАДР. ПОДГОЛ. 0.38 X 1.00 NC GR5 ОЦИН	2
20	1016999	ГАЙКА САМОКОНТРЯЩАЯСЯ 0.38 NC GR5 ОЦИНК.	2
21	310710	КРОНШТЕЙН ГИДРОМОТОРА ТРАНСПОРТЕРА	2
22	58635	БОЛТ С КВАДР. ПОДГОЛ. 0.63 X 2.00 NC GR5 ОЦИН	8
23	310180	РЕГУЛИРОВОЧНЫЙ СТЕРЖЕНЬ ОЦИНК.	3
24	1011578	ГАЙКА ШЕСТИГРАННАЯ 0.63 NC GR2 ОЦИНК.	9
25	310643	ОПОРА ГИДРОМОТОРА ЛЕВАЯ	1
26	310646	ОПОРА ГИДРОМОТОРА ПРАВАЯ	1
27	52405	ПОДШИПНИК ТРАНСМИСС. ТИПА 1.75 ДЮЙМА	2
28	1017708	БОЛТ С ШЕСТИГР. ГОЛ. 0.50 x 2.25 NC GR5 ОЦИНК	4
29	310712	КРОНШТЕЙН ЦЕНТРАЛЬНОГО ПОДШИПНИКА	1
30	1011610	БОЛТ С ШЕСТИГР. ГОЛ. 0.50 x 2.50 NC GR5 ОЦИНК	4
31	62135	ПОДШИПНИК С ВИНТОВОЙ НАРЕЗКОЙ 1.75 ДЮЙМ	1
32	1011581	ШАЙБА ГРОВЕРА 0.50 ОЦИНК.	2
33	1011607	БОЛТ С ШЕСТИГР. ГОЛ. 0.50 x 1.50 NC GR5 ОЦИНК	2
34	310008	ВАЛ ПОДЪЕМНОГО ТРАНСПОРТЕРА 1.75 ДЮЙМА	1
35	310009	ПРИВОДНАЯ МУФТА 1.50-1.75 ДЮЙМА	2
36	310398	ШПОНКА .375 X .375 X 1.50	2
37	310174	СТОПОРНАЯ ПЛАСТИНА ГИДРОМОТОРА	2
38	68557	БОЛТ С ШЕСТИГР. ГОЛ. 0.63 X 9.00 NC GR5 ОЦИНК	2
39	1016660	БОЛТ С ШЕСТИГР. ГОЛ. 0.50 x 5.50 NC GR5 ОЦИНК	2
40	300143	ГИДРОМОТОР 24 ДЮЙМА^3/ОБ.	2
41	1011609	БОЛТ С ШЕСТИГР. ГОЛ. 0.50 X 2.00 NC GR5 ОЦИН	8
42	66501	ГАЙКА ШЕСТИГРАННАЯ 0.75 NC GR8 ОЦИНК.	4
43	311166	БОЛТ С ШЕСТИГР. ГОЛ. 0.75 X 3.00 NC GR8 ОЦИНК	2
44	53449		8
45	310260	SHOCK-RUBBER 4000LB	2
46	1011606	BOLT-HEX: .50 X 1.25 NC GR5 ZP	2
47	52383	LOCK PROTECTOR 1-3/4"	2

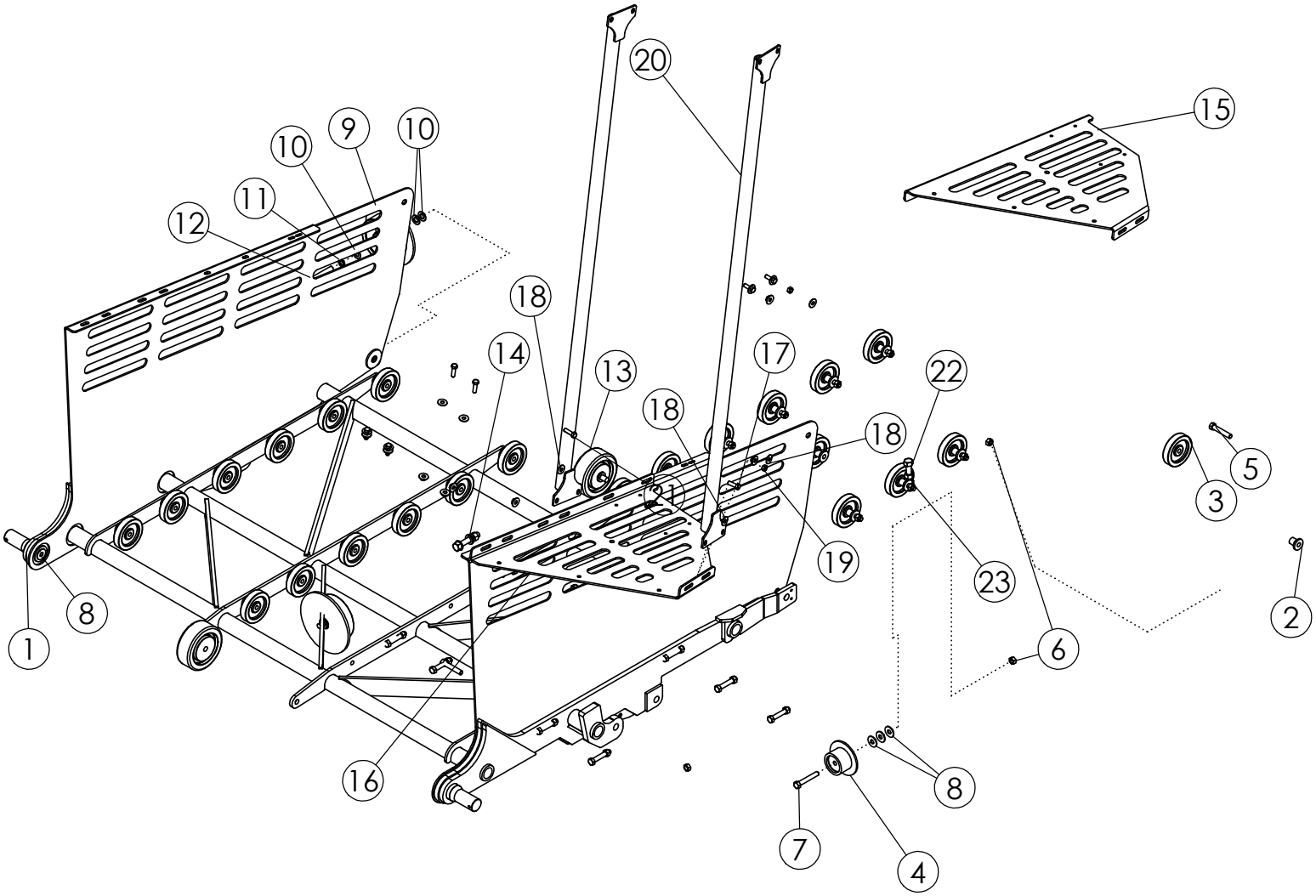
20
15
10
9
10
11
12
18
14
13
17
22
18
18
5
3
21
19
23
2
1
8
6
16
8
7
4

НИЖНЯЯ СЕКЦИЯ ПОДЪЕМНОГО ТРАНСПОРТЕРА

ПОЗ.	КАТАЛ. №	ОПИСАНИЕ	КОЛ-ВО
1	310661	НИЖНЯЯ СЕКЦИЯ ПОДЪЕМНОГО ТРАНСПОРТЕРА	1
2	58971	ШПОНКА 1,5 ДЮЙМА	24
3	53825	ОПОРНЫЙ КАТОК 5 ДЮЙМОВ	24
4	310066	РОЛИК ОБРЕЗИНЕННЫЙ С ФЛАНЦЕМ 3,5 ДЮЙМА	2
5	1014000	БОЛТ С ШЕСТИГР. ГОЛ. 0.63 x 3.50 NC GR5 ОЦИНК	24
6	1016595	ГАЙКА САМОКОНТРЯЩАЯСЯ 0.63 NC GR5 ОЦИНК.	26
7	1016726	БОЛТ С ШЕСТИГР. ГОЛ. 0.63 x 4.00 NC GR5 ОЦИНК	2
8	1013024	ШАЙБА ПЛОСКАЯ 0.63 ОЦИНК.	8
9	310821	РОЛИК ОБРЕЗИНЕННЫЙ БОЛЬШОЙ С ФЛАНЦЕМ	2
10	1012634	ШАЙБА ПЛОСКАЯ SAE 0.75 ОЦИНК.	12
11	1012061	ШАЙБА ГРОВЕРА 0.75 ОЦИНК.	2
12	1011625	БОЛТ 0.75 X 4.00 NC GR5 ОЦИНК.	4
13	310822	РОЛИК ОБРЕЗИНЕННЫЙ БОЛЬШОЙ	2
14	1017000	ГАЙКА САМОКОНТРЯЩАЯСЯ 0.75 NC GR5 ОЦИНК.	2
15	310641	ЛЕВАЯ ВЕРХНЯЯ УДЛИНИТЕЛЬНАЯ ПЛАСТИНА	1
16	310642	ПРАВАЯ ВЕРХНЯЯ УДЛИНИТЕЛЬНАЯ ПЛАСТИНА	1
17	1011607	БОЛТ С ШЕСТИГР. ГОЛ. 0.50 x 1.50 NC GR5 ОЦИНК	8
18	1014443	ШАЙБА ПЛОСКАЯ 0.50 ОЦИНК.	24
19	1027461	ГАЙКА САМОКОНТРЯЩАЯСЯ 0.50 NC GR5 ОЦИНК.	12
20	310144	ВЕРХНЯЯ ПОПЕРЕЧИНА НИЖНЕЙ СЕКЦИИ	2
21	1011608	БОЛТ С ШЕСТИГР. ГОЛ. 0.50 X 1.75 NC GR5 ОЦИНК	4
22	311167	БОЛТ С ШЕСТИГР. ГОЛ. 0.75 X 4.5 NC GR5 ZP ОЦИН	1
23	1011620	ГАЙКА С ШЕСТИГР. ГОЛ. 0.75 NC GR2 ОЦИНК.	2
24	1030702	ШАЙБА ПЛОСКАЯ 0.75 ОЦИНК.	4

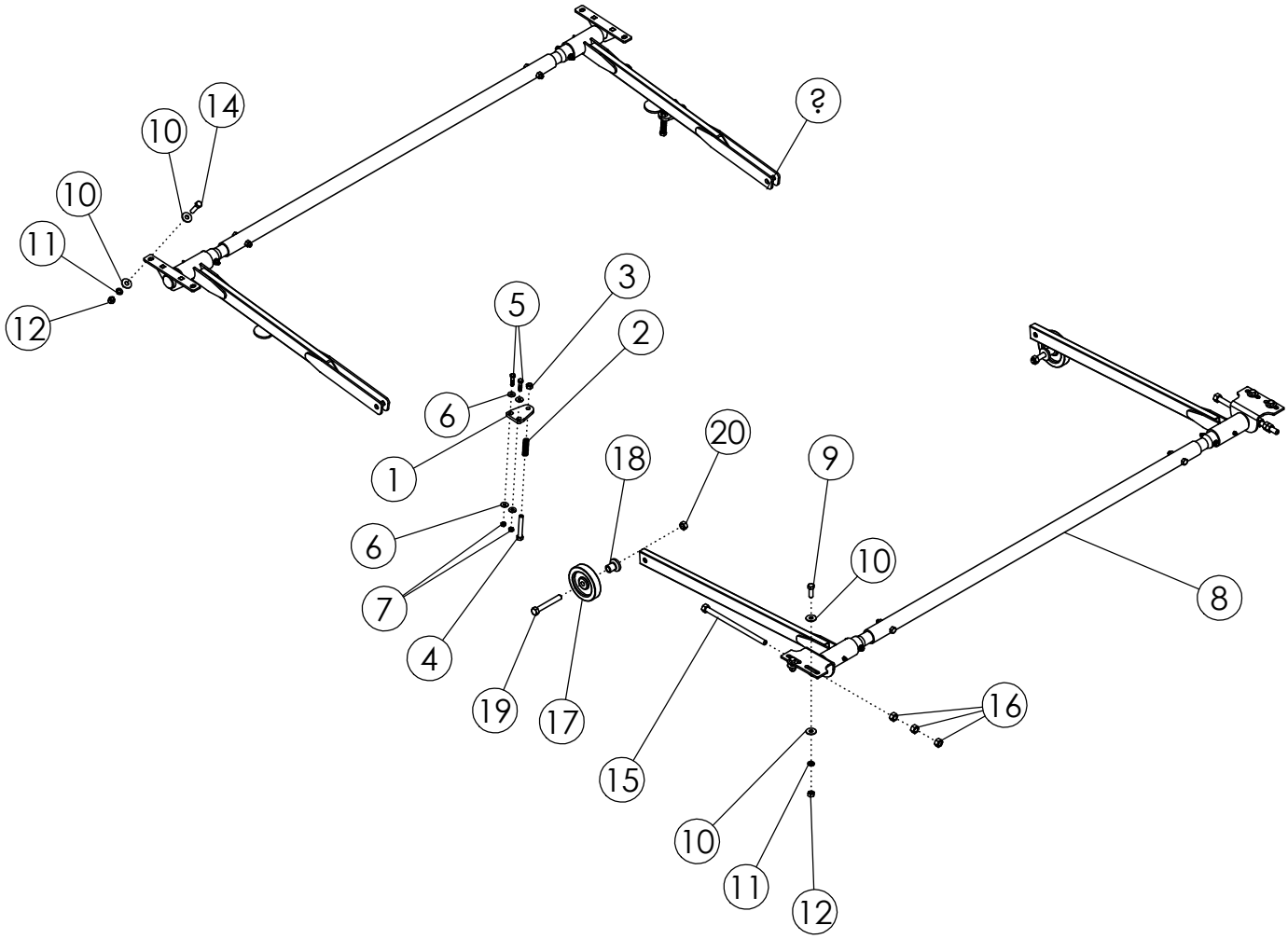
?
14
10
10
11
12
3
5
2
6
1
20
18
9
6
10
8
7
4
19
17
16
15
10
11
12

МЕХАНИЗМ НАТЯЖЕНИЯ ПОДЪЕМНОГО ТРАНСПОРТЕРА

ПОЗ.	КАТАЛ. №	ОПИСАНИЕ	КОЛ-ВО
1	310179	ПЛАСТИНА КРЕПЛЕНИЯ ПРУЖИНЫ	2
2	310187	ПРУЖИНА 2.5X0.72 ДЮЙМА, ПРОВОЛОКА .085 ДЮЙ	2
3	1027461	ГАЙКА САМОКОНТРЯЩАЯСЯ 0.50 NC GR5 ОЦИНК.	2
4	1011612	БОЛТ С ШЕСТИГР. ГОЛ. 0.50 X 30.50 GR5 ОЦИНК.	2
5	1011602	БОЛТ С ШЕСТИГР. ГОЛ. 0.38 X 10.50 NC GR5 ОЦИН	4
6	1011828	ШАЙБА ПЛОСКАЯ 0.38 ОЦИНК.	8
7	1016999	ГАЙКА САМОКОНТРЯЩАЯСЯ 0.38 NC GR5 ОЦИНК.	4
8	310184	ВЕРХНИЙ БРУС НАТЯЖЕНИЯ	1
9	1011607	БОЛТ С ШЕСТИГР. ГОЛ. 0.50 x 10.50 NC GR5 ОЦИН	4
10	1014443	ШАЙБА ПЛОСКАЯ 0.50 ОЦИНК.	16
11	1011581	ШАЙБА ГРОВЕРА 0.50 ОЦИНК.	8
12	1011577	ГАЙКА ШЕСТИГРАННАЯ 0.50 NC ОЦИНК.	8
13	310185	НИЖНИЙ БРУС НАТЯЖЕНИЯ	1
14	1011609	БОЛТ С ШЕСТИГР. ГОЛ. 0.50 X 2.00 NC GR5 ОЦИН	4
15	310180	РЕГУЛИРОВОЧНЫЙ СТЕРЖЕНЬ ОЦИНК.	2
16	1011578	ГАЙКА ШЕСТИГРАННАЯ 0.63 NC GR2 ОЦИНК.	6
17	53825	ОПОРНЫЙ КАТОК 5 ДЮЙМОВ	2
18	58971	ШПОНКА 1.5 ДЮЙМА	2
19	1013935	БОЛТ С ШЕСТИГР. ГОЛ. 0.63 X 40.50 NC GR5 ОЦИН	2
20	1016595	ГАЙКА САМОКОНТРЯЩАЯСЯ 0.63 NC GR5 ОЦИНК.	2

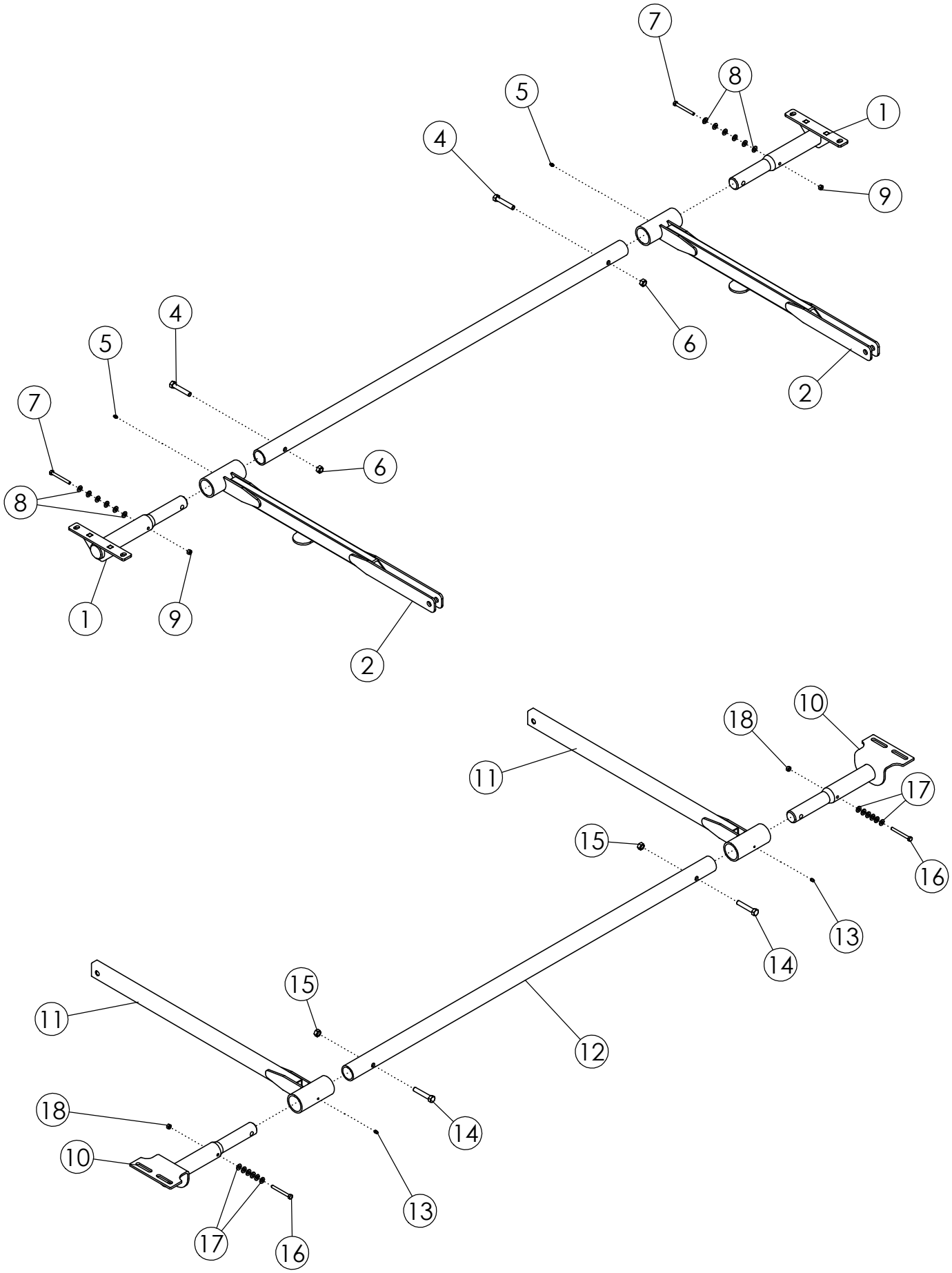
7
8
5
1
4
9
6
2
4
5
7
6
8
1
9
2
10
18
11
17
15
16
13
14
15
11
12
18
14
10
13
17
16

НИЖНИЙ МЕХАНИЗМ НАТЯЖЕНИЯ ПОДЪЕМНОГО ТРАНСПОРТЕРА			
ПОЗ.	**КАТАЛ. №**	**ОПИСАНИЕ**	**КОЛ-ВО**
1	310152	КРЕПЛЕНИЕ НИЖНЕГО МЕХАНИЗМА НАТЯЖЕНИЯ	2
2	310157	РЫЧАГ НИЖНЕГО МЕХАНИЗМА НАТЯЖЕНИЯ	2
3	310156	ПОПЕРЕЧНАЯ ТРУБКА	1
4	1016858	БОЛТ С ШЕСТИГР. ГОЛ. 0.50 x 20.75 NC GR5 ОЦИН	2
5	1011748	ПРЕСС-МАСЛЕНКА	2
6	1027461	ГАЙКА САМОКОНТРЯЩАЯСЯ 0.50 NC GR5 ОЦИНК.	2
7	1029448	БОЛТ С ШЕСТИГР	2
8	1011582	WASHER-FLAT: SAE .31 ZP	12
9	1030700	АЙКА САМОКОНТРЯЩАЯСЯ	2

ВЕРХНИЙ МЕХАНИЗМ НАТЯЖЕНИЯ ПОДЪЕМНОГО ТРАНСПОРТЕРА			
ПОЗ.	**КАТАЛ. №**	**ОПИСАНИЕ**	**КОЛ-ВО**
10	310149	КРЕПЛЕНИЕ ВЕРХНЕГО МЕХАНИЗМА НАТЯЖЕНИЯ	2
11	310163	РЫЧАГ ВЕРХНЕГО МЕХАНИЗМА НАТЯЖЕНИЯ	2
12	310156	ПОПЕРЕЧНАЯ ТРУБКА	1
13	1011748	ПРЕСС-МАСЛЕНКА	2
14	1016858	БОЛТ С ШЕСТИГР. ГОЛ. 0.50 x 20.75 NC GR5 ОЦИН	2
15	1027461	ГАЙКА САМОКОНТРЯЩАЯСЯ 0.50 NC GR5 ОЦИНК.	2
16	1029448	БОЛТ С ШЕСТИГР	2
17	1011582	WASHER-FLAT: SAE .31 ZP	12
18	1030700	АЙКА САМОКОНТРЯЩАЯСЯ	2

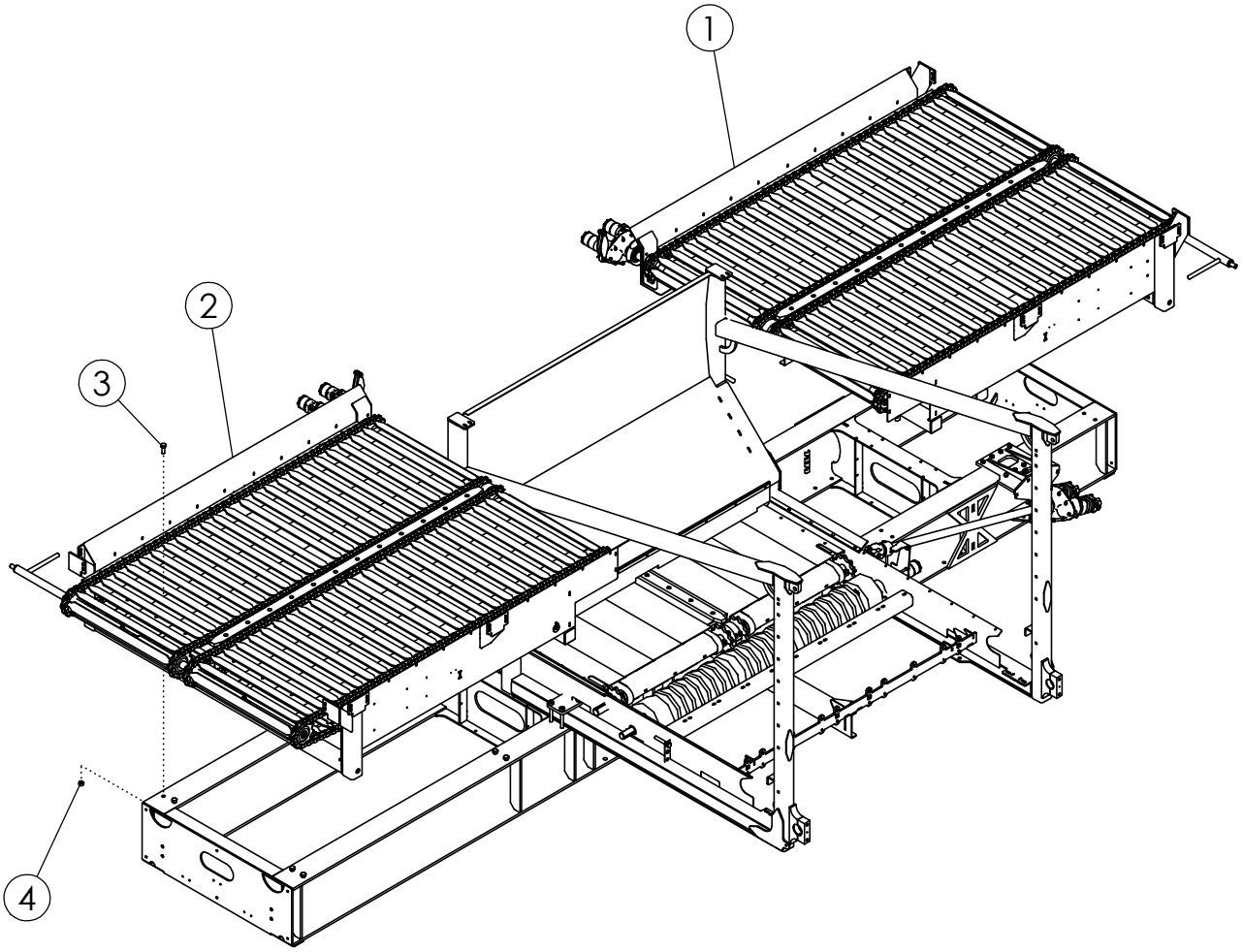
1
2
3
4

ПЕРЕДНИЙ И ЗАДНИЙ НИЖНИЕ ТРАНСПОРТЕРЫ			
ПОЗ.	**КАТАЛ. №**	**ОПИСАНИЕ**	**КОЛ-ВО**
1	310760	ПЕРЕДНИЙ НИЖНИЙ ТРАНСПОРТЕР	1
2	310761	ЗАДНИЙ НИЖНИЙ ТРАНСПОРТЕР	1
3	1012060	БОЛТ С ШЕСТИГР. ГОЛ. 0.75 X 2.00 NC GR5 ОЦИНІ	8
4	1017000	ГАЙКА САМОКОНТРЯЩАЯСЯ 0.75 NC GR5 ОЦИНК.	8

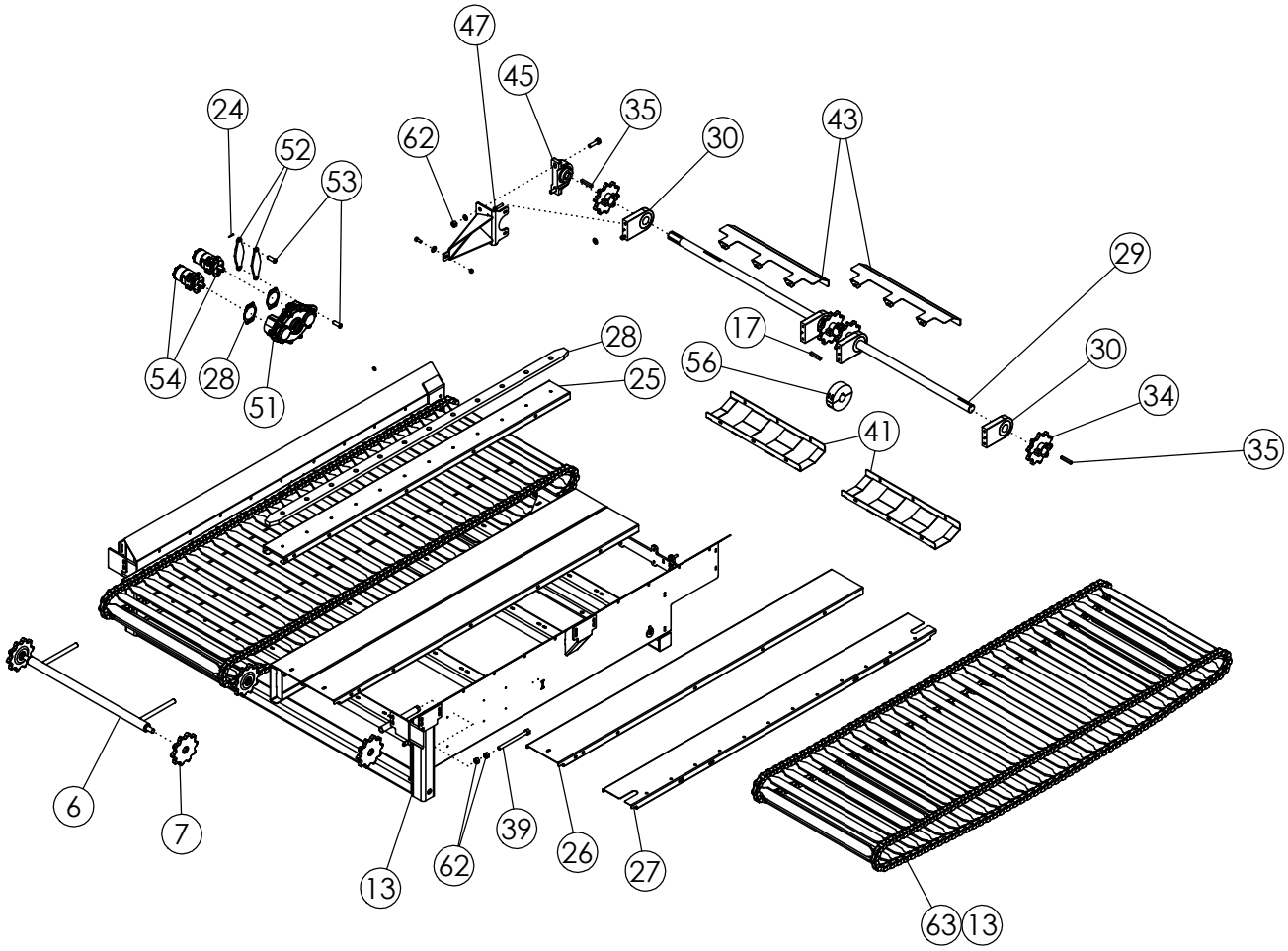
47
45
35
24
52
62
30
43
53
29
17
28
30
56
54
28
25
34
51
41
35
6
7
13
62
39
26
27
63
13

ПЕРЕДНИЙ И ЗАДНИЙ НИЖНИЕ ТРАНСПОРТЕРЫ

ПОЗ.	КАТАЛ. №	ОПИСАНИЕ	КОЛ-ВО
1	310763	РАМА ЗАДНЕГО НИЖНЕГО ТРАНСПОРТЕРА	1
	310762	РАМА ПЕРЕДНЕГО НИЖНЕГО ТРАНСПОРТЕРА (НЕ ПОКАЗ.)	
2	310845	БОЛЬШАЯ ПЛАСТИНА НИЖНЕЙ ПАНЕЛИ	6
3	310846	БОЛЬШАЯ НАРУЖНАЯ ПЛАСТИНА НИЖНЕЙ	2
	1011606	БОЛТ С ШЕСТИГР. ГОЛ. 0.50 X 1.25 NC GR5	72
	1014443	ШАЙБА ПЛОСКАЯ 0.50 ОЦИНК.	144
	1027461	ГАЙКА САМОКОНТРЯЩАЯСЯ 0.50 NC GR5	72
	1011600	БОЛТ С ШЕСТИГР. ГОЛ. 0.38 X 1.00 NC GR5	32
	1011828	ШАЙБА ПЛОСКАЯ 0.38 ОЦИНК.	64
	1016999	ГАЙКА САМОКОНТРЯЩАЯСЯ 0.38 NC GR5	32
4	310844	БОЛЬШАЯ ЦЕНТРАЛЬНАЯ ПЛАСТИНА НИЖНЕЙ ПА	1
5	310856	РАЗДЕЛИТЕЛЬ НИЖНЕГО ТРАНСПОРТЕРА	1
	1011603	БОЛТ С ШЕСТИГР. ГОЛ. 0.38 X 1.75 NC GR5	12
	1014608	ШАЙБА ПЛОСКАЯ SAE 0.38 ОЦИНК.	12
	1016999	ГАЙКА САМОКОНТРЯЩАЯСЯ 0.38 NC GR5 ОЦИНК.	12
6	310842	НАТЯЖНОЙ МЕХАНИЗМ НИЖН. ТРАНСПОРТЕРА	2
7	310843	ЗВЕЗДОЧКА НАТЯЖНОГО МЕХАНИЗМА	4
8	310788	СТЕРЖЕНЬ НАТЯЖНОГО МЕХАНИЗМА ОЦИНК.	4
9	1011620	ГАЙКА ШЕСТИГРАННАЯ 0.75 NC GR2 ОЦИНК.	4
10	311466	НИЖНИЙ КОЖУХ ПРИВОДА НИЖНЕГО	2
11	311465	ВЕРХНИЙ КОЖУХ ПРИВОДА НИЖНЕГО	2
	1011601	БОЛТ С ШЕСТИГР. ГОЛ. 0.38 X 1.25 NC GR5	12
	59488	БОЛТ С КВАДР. ПОДГОЛ. 0.38 X 1.00 NC GR5	6
	1011828	ШАЙБА ПЛОСКАЯ 0.38 ОЦИНК.	30
	1011586	ШАЙБА ГРОВЕРА 0.38 ОЦИНК.	18
	1011576	ГАЙКА ШЕСТИГРАННАЯ 0.38 NC GR2 ОЦИНК.	18
12	310752	ШАРНИР. ЦЕПЬ НИЖНЕГО ТРАНСПОРТЕРА	2
13	310753	КОРОТКАЯ ШАРНИР. ЦЕПЬ НИЖНЕГО ТРАНСП.	2
14	310888	ВАЛ ПРИВОДА ПЕРЕД./ЗАДН. НИЖНЕГО ТРАНСП. 2	1
15	310396	СТАЛ. ПОДШИПНИК С ВИНТ. НАРЕЗКОЙ,	4
	1017708	БОЛТ С ШЕСТИГР. ГОЛ. 0.50 X 2.25 NC GR5	8
	1014443	ШАЙБА ПЛОСКАЯ 0.50 ОЦИНК.	8
	1011581	ШАЙБА ГРОВЕРА 0.50 ОЦИНК.	8
	1032490	ПРЕСС-МАСЛЕНКА 0.13 NPT ДЛИННАЯ	4
16	310015	РАЗЪЕМНАЯ ЗВЕЗДОЧКА 10 ЗУБЬЕВ	4
17	310397	ШПОНКА 0.500 X 0.500 X 3.25	4
18	57997	ПОДШИПНИК ТРАНСМИСС. ТИПА 2.00"	1
	1016598	БОЛТ С ШЕСТИГР. ГОЛ. 0.75 X 2.50 NC GR5	2
	1012634	ШАЙБА ПЛОСКАЯ SAE 0.75 ОЦИНК.	2
	1012061	ШАЙБА ГРОВЕРА 0.75 ОЦИНК.	2
	1011620	ГАЙКА ШЕСТИГРАННАЯ 0.75 NC GR2 ОЦИНК.	2

СМ. ПРОДОЛЖ.

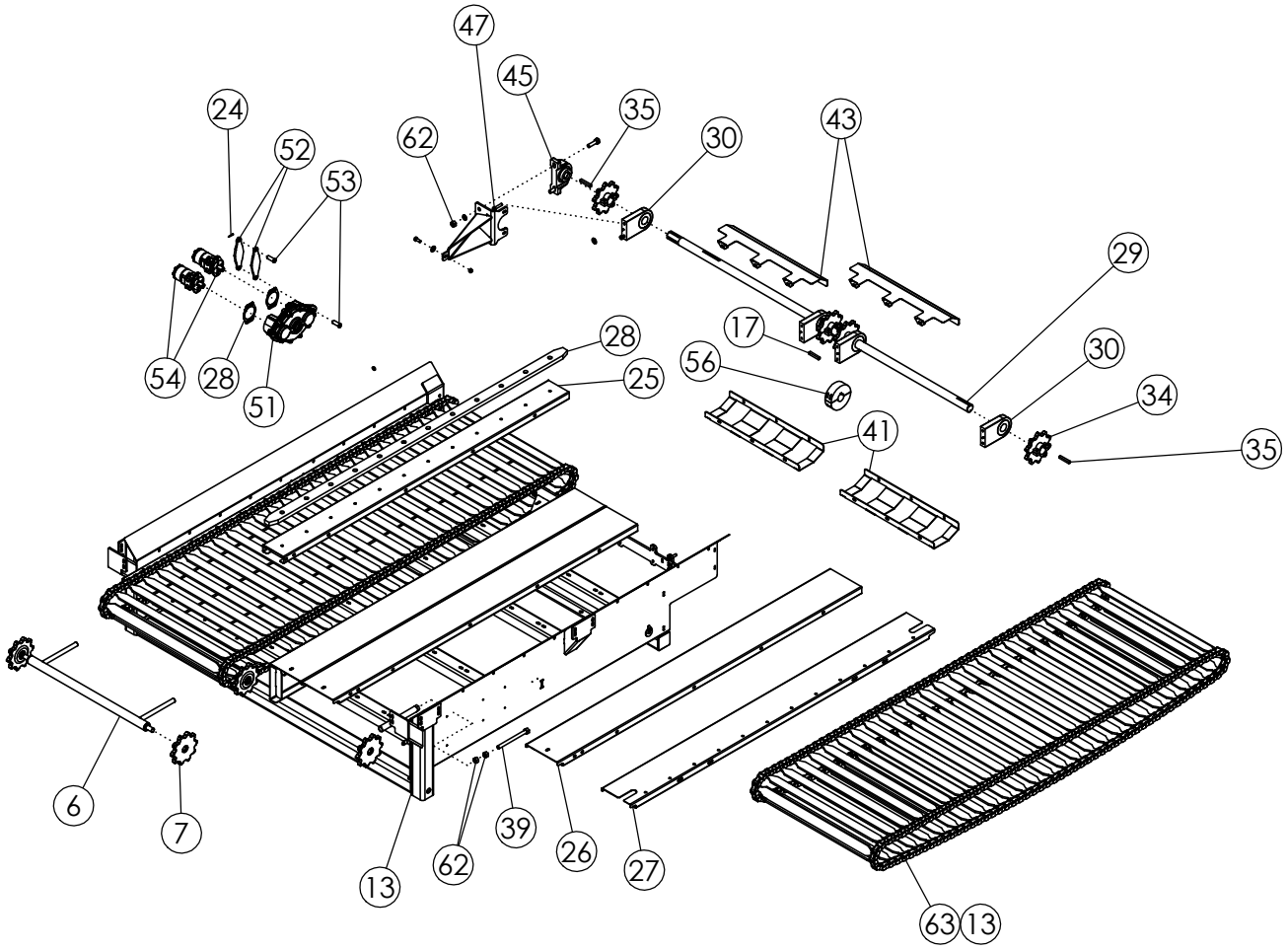
47
45
35
24
62
30
43
52
53
29
17
28
30
56
25
34
54
28
51
41
35
6
7
13
62
39
26
27
63
13

ПЕРЕДНИЙ И ЗАДНИЙ НИЖНИЕ ТРАНСПОРТЕРЫ (ПРОДОЛЖЕНИЕ)

ПОЗ.	КАТАЛ. №	ОПИСАНИЕ	КОЛ-ВО
19	310853	КРОНШТЕЙН ПОДШИПНИКА	1
	1011606	БОЛТ С ШЕСТИГР. ГОЛ. 0.50 X 1.25 NC GR5	3
	1014443	ШАЙБА ПЛОСКАЯ 0.50 ОЦИНК.	3
	1027461	ГАЙКА САМОКОНТРЯЩАЯСЯ 0.50 NC GR5 ОЦИНК.	3
20	310807	РЕДУКТОР ГИДРОМОТОРА ДВОЙНОЙ 6.09:1	1
21	310892	ПРИЖИМНАЯ ПЛАСТИНА РЕДУКТОРА	2
22	310891	ШТИФТ 0.75 X 2.00 ОЦИНК.	2
23	1012634	ШАЙБА ПЛОСКАЯ SAE 0.75 ОЦИНК.	2
24	1013626	ШПЛИНТ 0.16 X 1.25 ОЦИНК.	2
25	310824	ГИДРОМОТОР 18.7 CID	2
	1011607	БОЛТ С ШЕСТИГР. ГОЛ. 0.50 X 1.50 NC GR5	4
	1011581	ШАЙБА ГРОВЕРА 0.50 ОЦИНК.	4
26	310917	РАЗЪЕМНЫЙ РОЛИК	1
27	57995	ШПОНКА 0.500 X 0.500 X 2.000	1
28	310826	УПЛОТНЕНИЕ ГИДРОМОТОРА SAE A	2

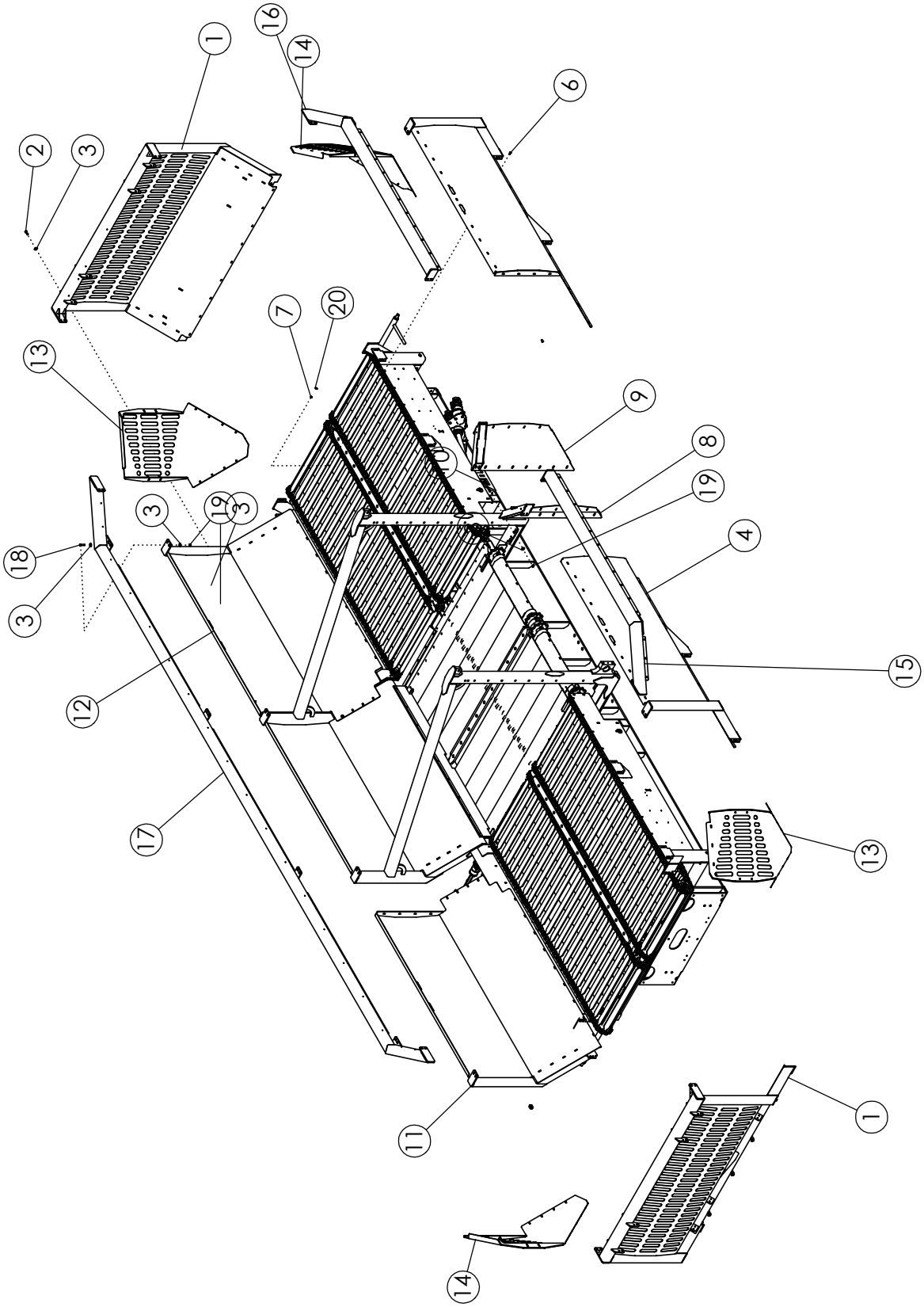
1
2
3
16
14
6
7
20
13
9
8
19
4
18
3
19
3
15
12
17
13
11
1
14

БОРТЫ БУНКЕРА

ПОЗ.	КАТАЛ. №	ОПИСАНИЕ	КОЛ-ВО
1	310550	ТОРЦЕВОЙ БОРТ	1
2	1011607	БОЛТ С ШЕСТИГР. ГОЛ. .50 x 1.50 NC GR5 ОЦИНК.	40
3	1014443	ШАЙБА ПЛОСКАЯ .50 ОЦИНК.	146
4	310586	БОКОВОЙ БОРТ 2 СО СТОРОНЫ ТРАНСПОРТЕРА	1
5	310583	БОКОВОЙ БОРТ 1 СО СТОРОНЫ ТРАНСПОРТЕРА	1
6	59488	БОЛТ С КВАДР. ПОДГОЛ. .38 X 1.00 NC GR5 ОЦИНК	157
7	1016999	ГАЙКА САМОКОНТРЯЩАЯСЯ .38 NC GR5 ОЦИНК.	157
8	310595	ПРОМЕЖУТОЧНЫЙ БОРТ 2	1
9	310588	ПРОМЕЖУТОЧНЫЙ БОРТ 1	1
10	311348	БОЛТ .50 x 5.50 NC GR5 ОЦИНК.	18
11	310581	БОКОВОЙ БОРТ 2	1
12	310572	БОКОВОЙ БОРТ 1	1
13	310570	УГЛОВОЙ БОРТ 2	2
14	310564	УГЛОВОЙ БОРТ 1	2
15	310599	ВЕРХНЯЯ ТРУБА 2 СО СТОРОНЫ ТРАНСПОРТЕРА	1
16	310598	ВЕРХНЯЯ ТРУБА 1 СО СТОРОНЫ ТРАНСПОРТЕРА	1
17	310597	ВЕРХНЯЯ ТРУБА БОКОВОГО БОРТА	1
18	1011609	БОЛТ С ШЕСТИГР. ГОЛ. .50 X 2.00 NC GR5 ОЦИНК.	24
19	1027461	ГАЙКА САМОКОНТРЯЩАЯСЯ .50 NC GR5 ОЦИНК.	82
20	1011828	ШАЙБА ПЛОСКАЯ .38 ОЦИНК.	157

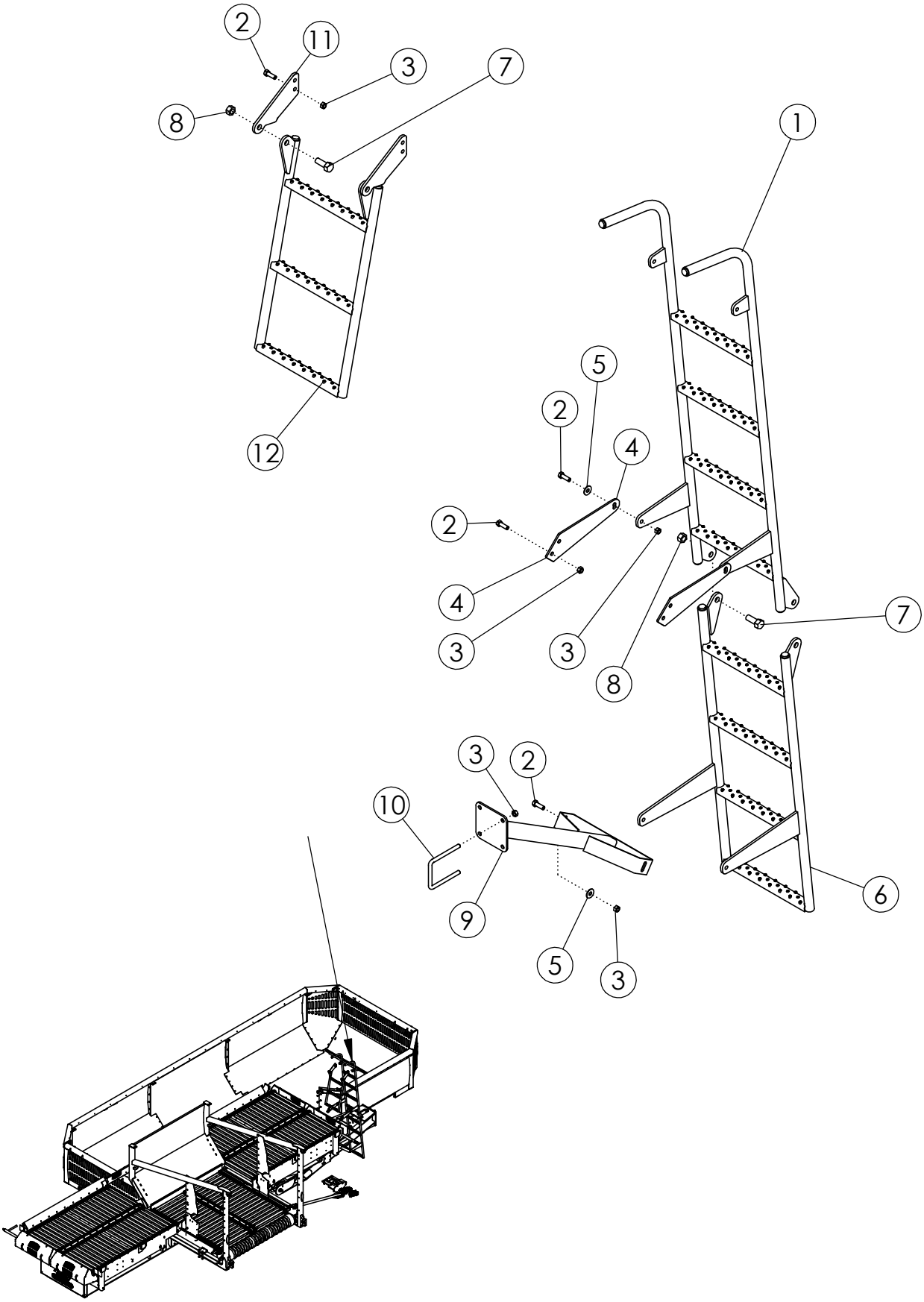
2
11
3
7
8
1
12
5
2
4
2
4
3
3
8
7
3
2
10
9
6
5
3

ЛЕСТНИЦЫ

ПОЗ.	КАТАЛ. №	ОПИСАНИЕ	КОЛ-ВО
1	72420	ВЕРХНЯЯ ЧАСТЬ ЛЕСТНИЦЫ	1
2	1011607	БОЛТ С ШЕСТИГР. ГОЛ. 0.50 x 10.50 NC GR5 ОЦИН	10
3	1027461	ГАЙКА САМОКОНТРЯЩАЯСЯ 0.50 NC GR5 ОЦИНК.	16
4	310936	ЦЕНТРАЛЬНЫЙ КРОНШТЕЙН ЛЕСТНИЦЫ	2
5	1014443	ШАЙБА ПЛОСКАЯ 0.50 ОЦИНК.	6
6	301321	НИЖНЯЯ ЧАСТЬ ЛЕСТНИЦЫ 4 СТУПЕНЬКИ	1
7	1012060	БОЛТ С ШЕСТИГР. ГОЛ. 0.75 X 2.00 NC GR5 ОЦИНК	4
8	1017000	ГАЙКА САМОКОНТРЯЩАЯСЯ 0.75 NC GR5 ОЦИНК.	4
9	310655	НИЖНИЙ КРОНШТЕЙН НАРУЖНОЙ ЛЕСТНИЦЫ	1
10	33856	П-ОБРАЗ. БОЛТ 0.50 X 50.50 X 4 X 50.50	4
11	310935	КРОНШТЕЙН ВНУТРЕННЕЙ ЛЕСТНИЦЫ	2
12	310654	ВНУТРЕННЯЯ ЛЕСТНИЦА БУНКЕРА	1
13	310956	ВЕРХНИЙ ЩИТОК ПРОМЕЖУТ. БОРТА 1	2

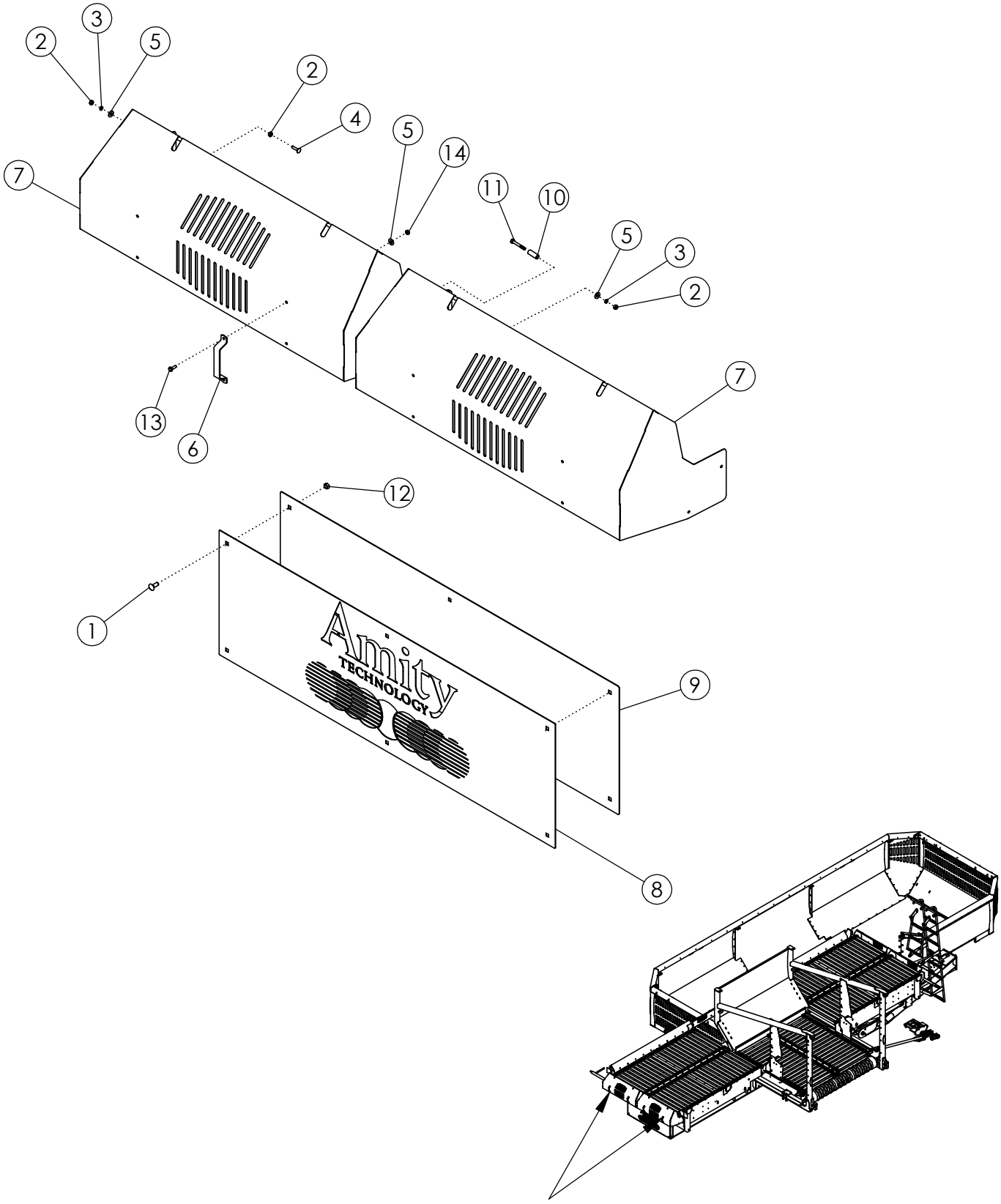
2
3
5
2
4
5
14
7
11
10
5
3
2
7
13
6
12
1
Amity
TECHNOLOGY
9
8

ЩИТКИ И КОЖУХИ

ПОЗ.	КАТАЛ. №	ОПИСАНИЕ	КОЛ-ВО
1	59488	БОЛТ С КВАДР. ПОДГОЛ. 0.38 X 1.00 NC GR5 ОЦИН	6
2	1011587	ГАЙКА ШЕСТИГРАННАЯ 0.25 NC GR5 ОЦИНК.	6
3	1013242	ШАЙБА ГРОВЕРА 0.25 ОЦИНК.	6
4	1017254	БОЛТ С КВАДР. ПОДГОЛОВКОМ 0.25 X 1.00 NC GR5	6
5	1020416	ШАЙБА ПЛОСКАЯ 0.25 ОЦИНК.	48
6	68715	РУЧКА ДВЕРЦЫ	12
7	310991	ЗАЩИТНЫЙ КОЖУХ НИЖНЕГО ТРАНСПОРТЕРА	6
8	310508	ТАБЛИЧКА С ЛОГОТИПОМ	1
9	310509	КРЕПЕЖНАЯ ПЛАСТИНА ТАБЛИЧКИ С ЛОГОТИПОМ	1
10	52292	РАСПОРКА	3
11	1016211	БОЛТ С ШЕСТИГР.	4
12	1016999	ГАЙКА САМОКОНТРЯЩАЯСЯ	28
13	1011595	БОЛТ С ШЕСТИГР.	24
14	1030946	ГАЙКА САМОКОНТРЯЩАЯСЯ	24

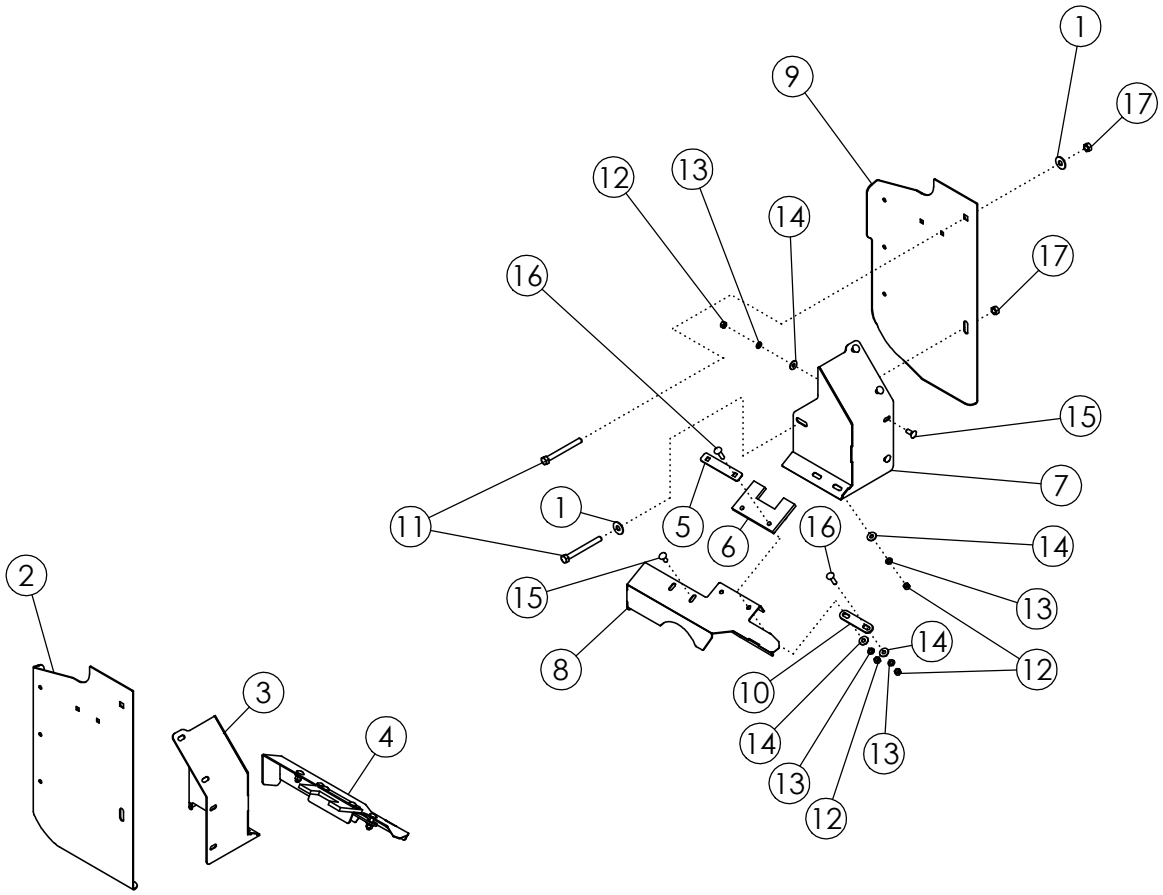
1
17
9
12
13
14
17
16
15
7
11
1
5
6
16
14
2
15
13
8
14
12
10
3
14
13
4
13
12

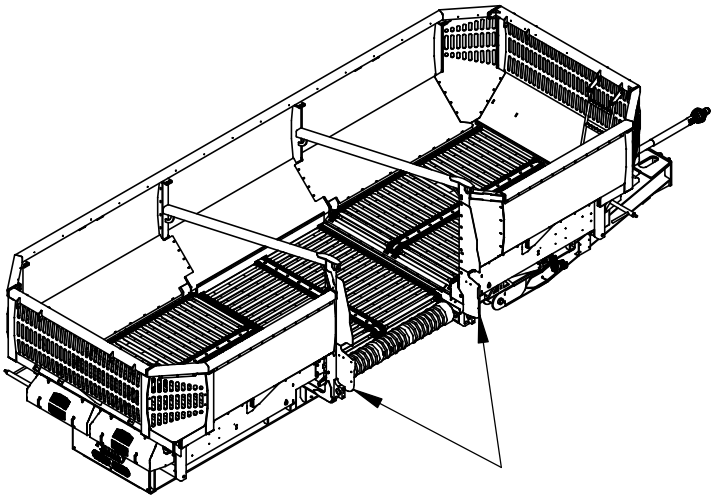

ЩИТКИ И КОЖУХИ

ПОЗ.	КАТАЛ. №	ОПИСАНИЕ	КОЛ-ВО
1	1014443	ШАЙБА ПЛОСКАЯ 0.50 ОЦИНК.	6
2	310963	НИЖНИЙ ЩИТОК ПРОМЕЖУТ. БОРТА 1	1
3	310966	УГЛОВОЙ КОЖУХ БОКОВОГО БОРТА 1	1
4	310973	НИЖНИЙ УГЛОВОЙ КОЖУХ 1	1
5	310978	ПРИЖИМНАЯ ПЛАСТИНА МАЛОГО РЕЗИН. ЩИТКА	2
6	310979	РЕЗИНОВАЯ ПЛАСТИНКА	2
7	310967	УГЛОВОЙ КОЖУХ БОКОВОГО БОРТА 2	1
8	310974	НИЖНИЙ УГЛОВОЙ КОЖУХ 2	1
9	310964	НИЖНИЙ ЩИТОК ПРОМЕЖУТ. БОРТА 2	1
10	310980	PLATE-CORNER FILLER SUPPORT	2
11	1011618	БОЛТ С ШЕСТИГР. ГОЛ. 0.50 X 5.00 NC GR5 ОЦИНК	3
12	1011576	ГАЙКА ШЕСТИГРАННАЯ 0.38 NC GR2 ОЦИНК.	18
13	1011586	ШАЙБА ГРОВЕРА 0.38 ОЦИНК.	18
14	1011828	ШАЙБА ПЛОСКАЯ 0.38 ОЦИНК.	18
15	59488	БОЛТ С КВАДР. ПОДГОЛ. 0.38 X 1.00 NC GR5 ОЦИН	12
16	58679	БОЛТ С КВАДР. ПОДГОЛ. 0.38 X 10.50 NC GR5 ОЦИ	6
17	1027461	ГАЙКА САМОКОНТРЯЩАЯСЯ 0.50 NC GR5 ОЦИНК.	25

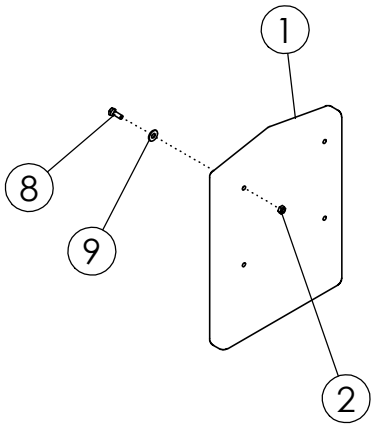
1
8
9
2

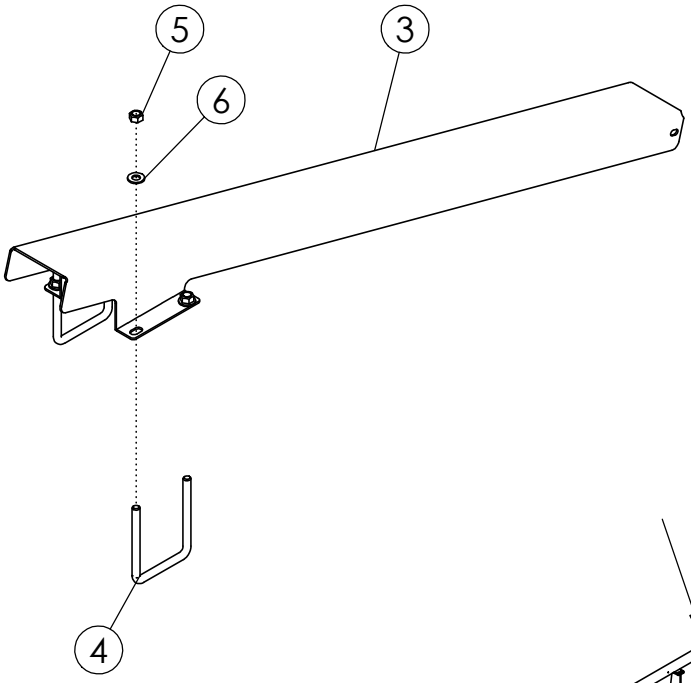
5
3
6
4

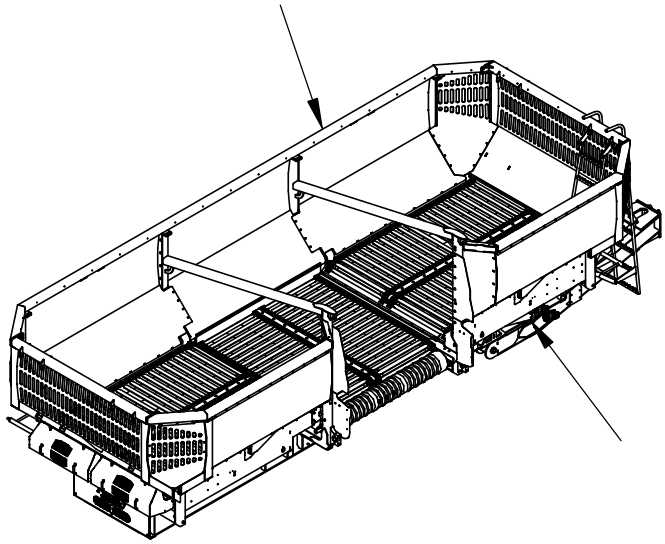

ЩИТКИ И КОЖУХИ

ПОЗ.	КАТАЛ. №	ОПИСАНИЕ	КОЛ-ВО
1	64635	ФУТЛЯР ДЛЯ ХРАНЕНИЯ ИНСТРУКЦИЙ	1
2	1030946	ГАЙКА САМОКОНТРЯЩАЯСЯ .25 NC GR5 ZP	4
3	311350	WLDMT-DRIVESHAFT SHIELD	1
4	33856	П-ОБРАЗ. БОЛТ 0 .50 X 5.50 X 4 X 5.50	2
5	1027461	ГАЙКА САМОКОНТРЯЩАЯСЯ 0.50 NC GR5 ОЦИНК.	4
6	1011584	ШАЙБА ПЛОСКАЯ SAE .50 ZP	4
7	1011595	БОЛТ С ШЕСТИГР. ГОЛ. 0.25 X 0.75 NC GR5 ОЦИНК	4
8	1020416	ШАЙБА ПЛОСКАЯ .25 ZP	4

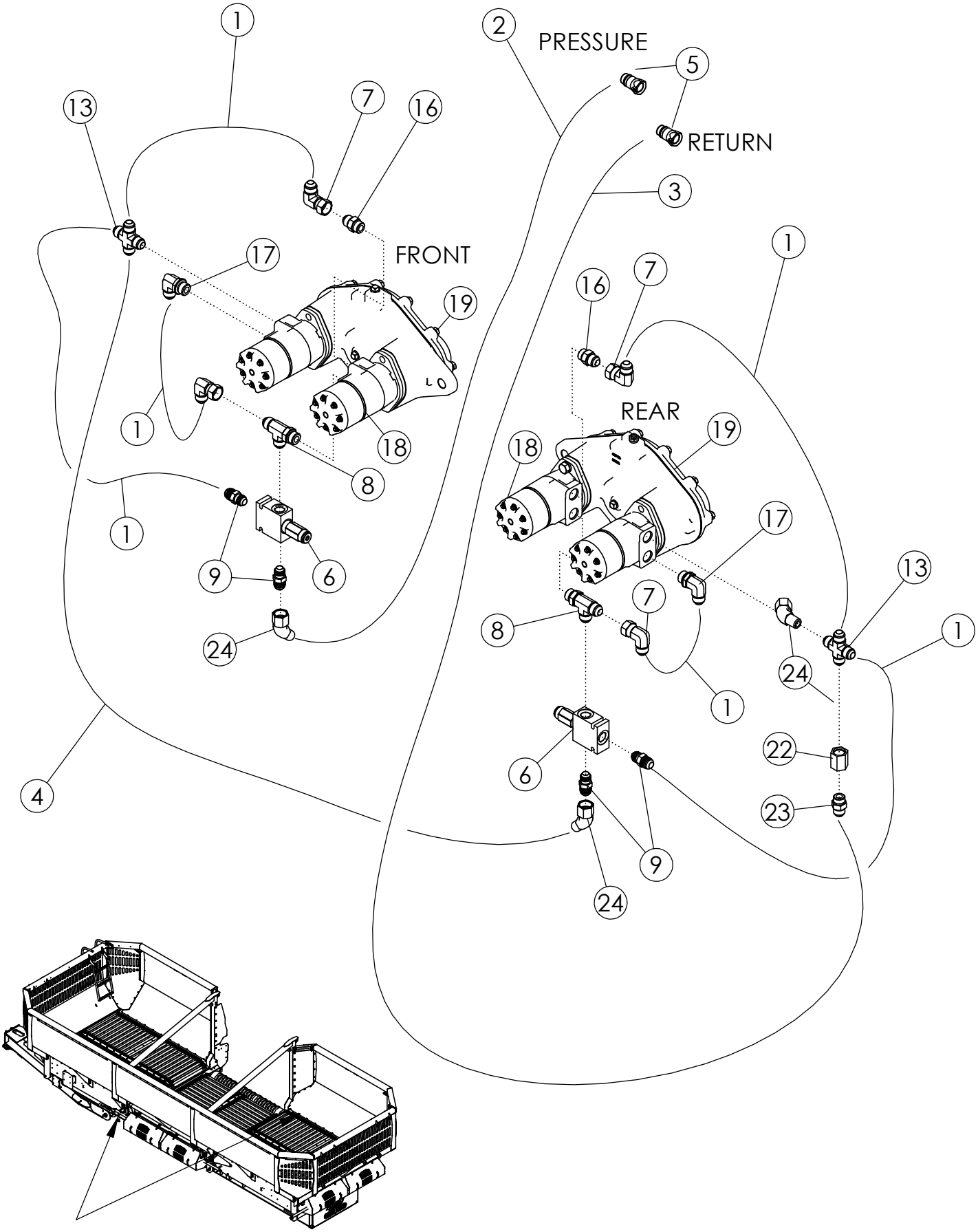
PRESSURE
RETURN
FRONT
REAR
1
2
3
4
5
6
7
8
9
13
16
17
18
19
22
23
24

ГИДРАВЛИКА ПЕРЕДНЕГО И ЗАДНЕГО НИЖНИХ ТРАНСПОРТЕРОВ

ПОЗ.	КАТАЛ. №	ОПИСАНИЕ	КОЛ-ВО
1	58602	ШЛАНГ .63 X 028 10FJX-10FJX	6
2	311217	ШЛАНГ .63 X 316 10FJX-10MB	1
3	311218	ШЛАНГ .63 X 435 10FJX-10MB	1
4	311219	ШЛАНГ .63 X 232 10FJX-10FJX	1
5	36291	НАКОНЕЧНИК PIONEER 8010-16P (#10 ORB)	2
6	310827	КЛАПАН ПРЕДОХРАНИТ. 1200 PSI (20 ГАЛ./МИН)	2
7	58606	ФИТИНГ-КОЛЕНО 10MJ-10FJX-90	4
8	311051	ФИТИНГ-ТРОЙНИК 10MB-10MJ-10MJ	2
9	64750	ФИТИНГ-ПЕРЕХОДНИК 8MB-10MJ	4
10	311220	ФИТИНГ-КОЛЕНО 10MJ-10FJX-45	2
11	311052	ФИТИНГ-ПЕРЕХОДНИК 8MB-10FJX	2
12	311053	ФИТИНГ-ПЕРЕХОДНИК 10MB-10FJX	3
13	311054	ФИТИНГ-КРЕСТ 10 MJ	2
14	330326	ФИТИНГ-ПЕРЕХОДНИК 10FB-10FB	1
15	305665	КЛАПАН ОБРАТНЫЙ 10MB-10MJ	1
16	62019	ФИТИНГ-ПЕРЕХОДНИК 10MB-10MJ	2
17	73634	ФИТИНГ-КОЛЕНО 10MB-10MJ-90	2
18	310824	MOTOR-HYD 18.7 CID	4
	310928	SEAL KT-MOTOR SHAFT (EATON T-SERIES)	
19	310807	GEARBOX-6.09:1 DUAL HYD MOTOR	2

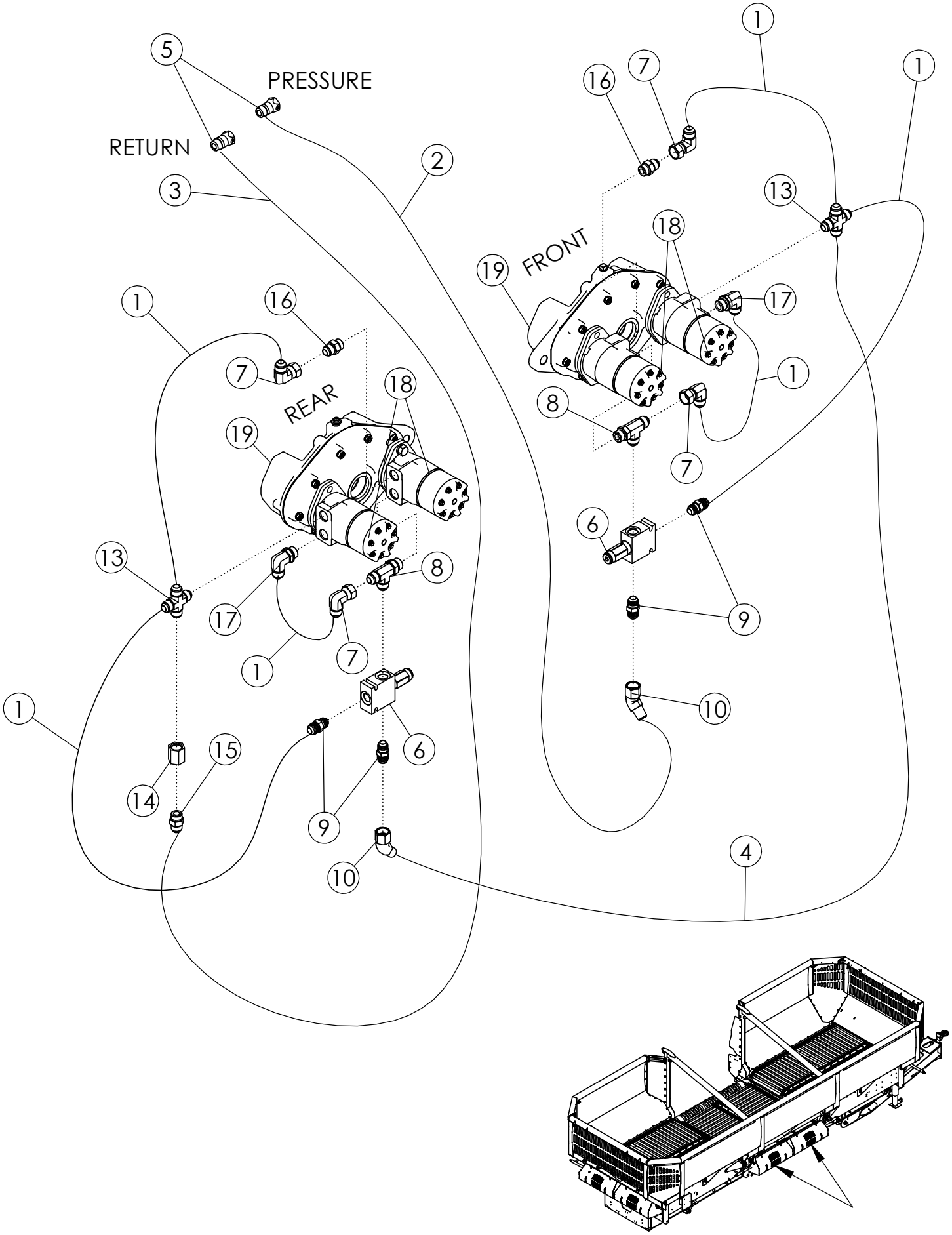
PRESSURE
RETURN
FRONT
REAR
1
2
3
4
5
6
7
8
9
10
13
14
15
16
17
18
19

ГИДРАВЛИКА ПЕРЕДНЕГО И ЗАДНЕГО НИЖНИХ ТРАНСПОРТЕРОВ

ПОЗ.	КАТАЛ. №	ОПИСАНИЕ	КОЛ-ВО
1	58602	ШЛАНГ .63 X 028 10FJX-10FJX	6
2	311217	ШЛАНГ .63 X 316 10FJX-10MB	1
3	311218	ШЛАНГ .63 X 435 10FJX-10MB	1
4	311219	ШЛАНГ .63 X 232 10FJX-10FJX	1
5	36291	НАКОНЕЧНИК PIONEER 8010-16P (#10 ORB)	2
6	310827	КЛАПАН ПРЕДОХРАНИТ. 1200 PSI (20 ГАЛ./МИН)	2
7	58606	ФИТИНГ-КОЛЕНО 10MJ-10FJX-90	4
8	311051	ФИТИНГ-ТРОЙНИК 10MB-10MJ-10MJ	2
9	64750	ФИТИНГ-ПЕРЕХОДНИК 8MB-10MJ	4
10	311220	ФИТИНГ-КОЛЕНО 10MJ-10FJX-45	2
11	311052	ФИТИНГ-ПЕРЕХОДНИК 8MB-10FJX	2
12	311053	ФИТИНГ-ПЕРЕХОДНИК 10MB-10FJX	3
13	311054	ФИТИНГ-КРЕСТ 10 MJ	2
14	330326	ФИТИНГ-ПЕРЕХОДНИК 10FB-10FB	1
15	305665	КЛАПАН ОБРАТНЫЙ 10MB-10MJ	1
16	62019	ФИТИНГ-ПЕРЕХОДНИК 10MB-10MJ	2
17	73634	ФИТИНГ-КОЛЕНО 10MB-10MJ-90	2
18	310824	MOTOR-HYD 18.7 CID	4
	310928	знак - ВАЛ ДВИГАТЕЛЯ (EATON T-SERIES)	
19	310807	GEARBOX-6.09:1 DUAL HYD MOTOR	2

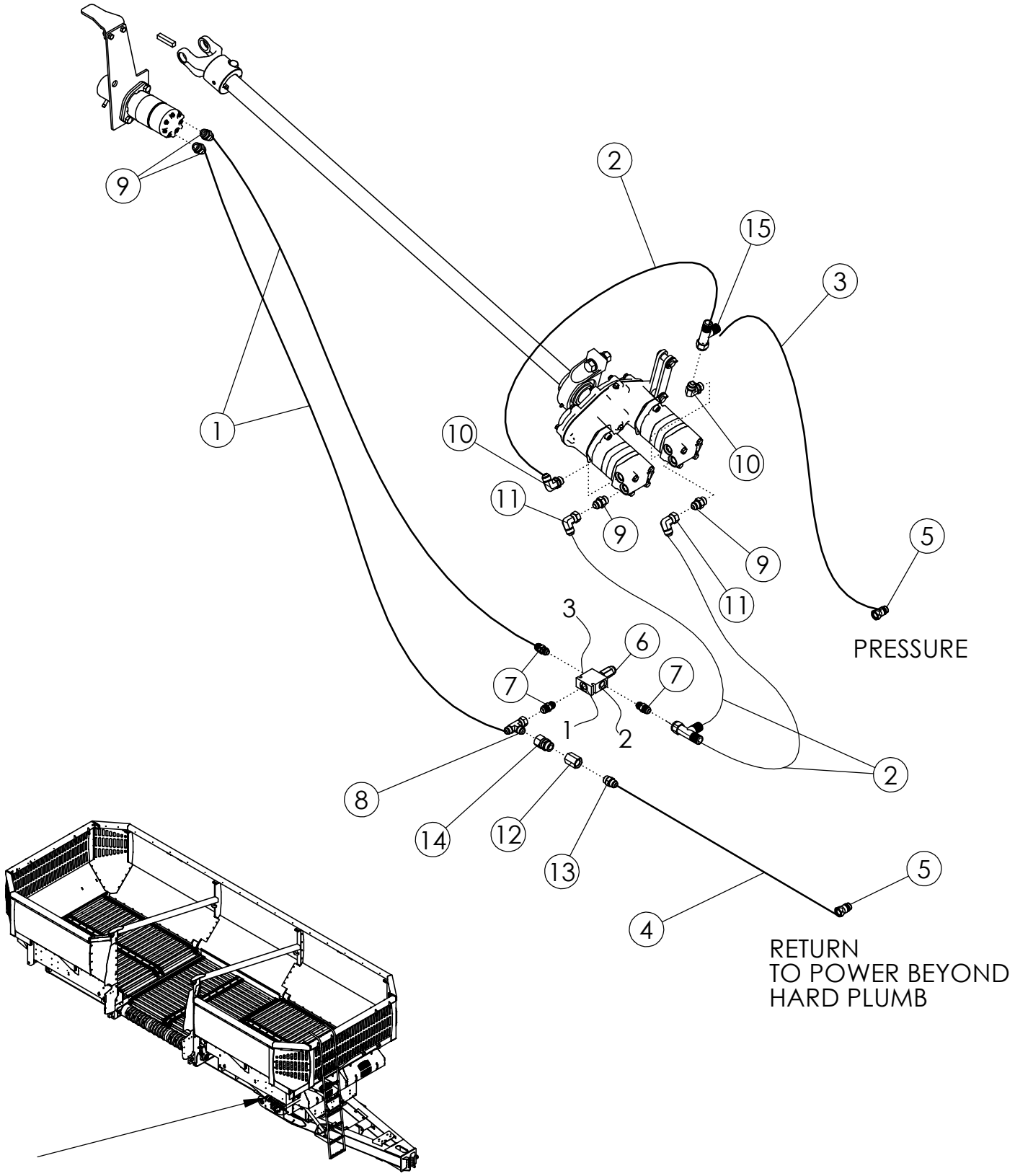
9
2
15
3
1
10
10
11
9
9
11
5
PRESSURE
3
6
7
7
1
2
2
8
14
12
13
5
4
RETURN
TO POWER BEYOND
HARD PLUMB

ГИДРАВЛИКА ЦЕНТРАЛЬНОЙ СЕКЦИИ			
ПОЗ.	**КАТАЛ. №**	**ОПИСАНИЕ**	**КОЛ-ВО**
1	58609	ШЛАНГ .63 X 096 10FJX-10FJX	2
2	58602	ШЛАНГ .63 X 028 10FJX-10FJX	3
3	311225	ШЛАНГ .63 X 204 10FJX-10MB	1
4	311226	ШЛАНГ .63 X 218 10FJX-10MB	1
5	36291	НАКОНЕЧНИК PIONEER 8010-16P (#10 ORB)	2
6	310827	КЛАПАН ПРЕДОХРАНИТ. 1200 PSI (20 ГАЛ./МИН)	1
7	64750	ФИТИНГ-ПЕРЕХОДНИК 8MB-10MJ	3
8	58615	ФИТИНГ-ТРОЙНИК 10MJ-10FJX-10MJ	1
9	62019	ФИТИНГ-ПЕРЕХОДНИК 10MB-10MJ	4
10	73634	ФИТИНГ-КОЛЕНО 10MB-10MJ-90	2
11	58606	ФИТИНГ-КОЛЕНО 10MJ-10FJX-90	2
12	330326	КЛАПАН ОБРАТНЫЙ SAE #12 12FB-12FB	1
13	305665	ФИТИНГ-ПЕРЕХОДНИК 10MB-10MJ	1
14	311053	ФИТИНГ-ПЕРЕХОДНИК 12MB-12FJX	1
15	73633	ФИТИНГ-ТРОЙНИК 12MJ-12FJX-12MJ	2

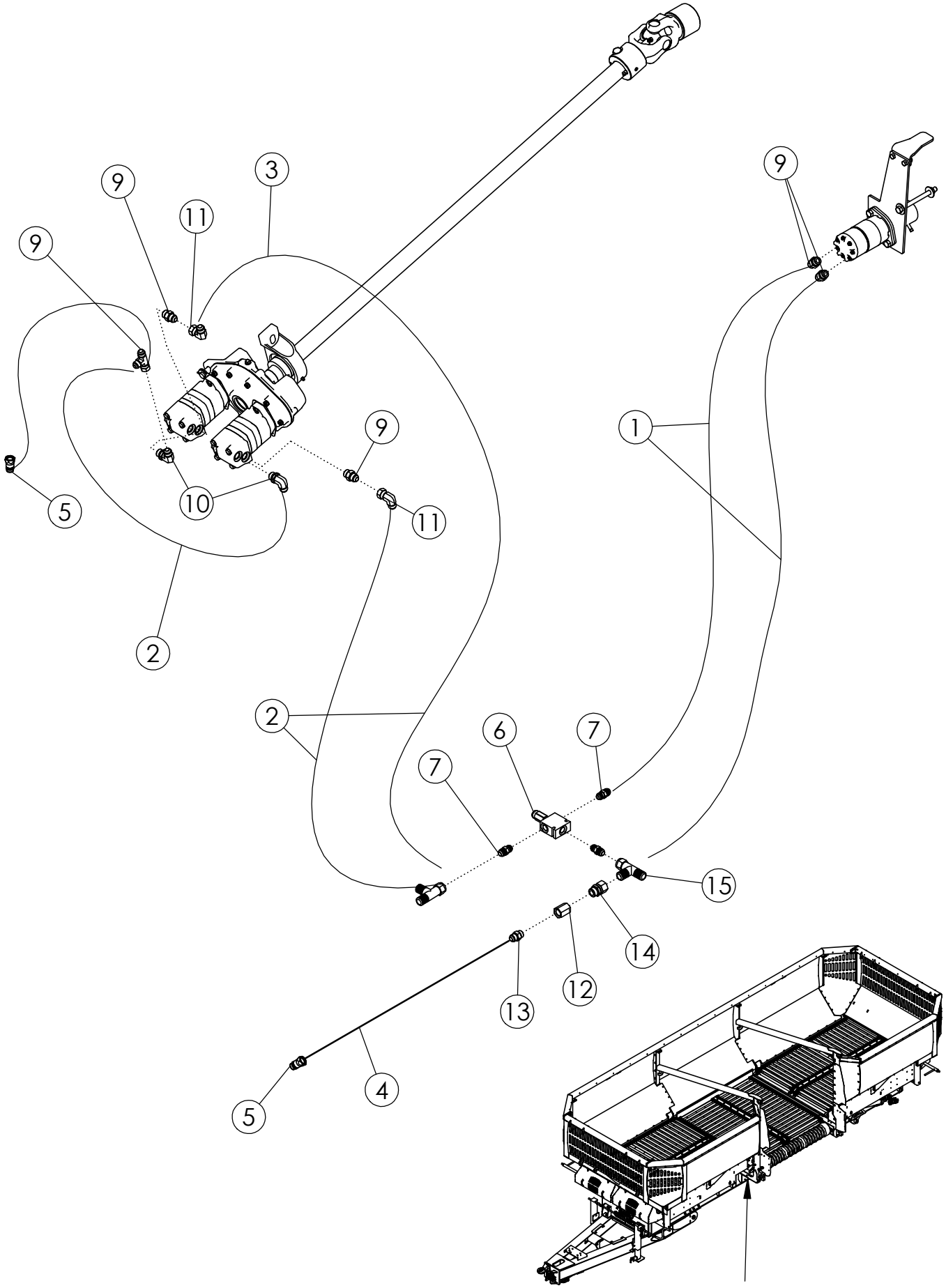
9
3
9
11
9
1
9
5
10
11
2
2
6
7
7
15
14
12
13
4
5

ГИДРАВЛИКА ЦЕНТРАЛЬНОЙ СЕКЦИИ			
ПОЗ.	**КАТАЛ. №**	**ОПИСАНИЕ**	**КОЛ-ВО**
1	58609	ШЛАНГ .63 X 096 10FJX-10FJX	2
2	58602	ШЛАНГ .63 X 028 10FJX-10FJX	3
3	311225	ШЛАНГ .63 X 204 10FJX-10MB	1
4	311226	ШЛАНГ .63 X 218 10FJX-10MB	1
5	36291	НАКОНЕЧНИК PIONEER 8010-16P (#10 ORB)	2
6	310827	КЛАПАН ПРЕДОХРАНИТ. 1200 PSI (20 ГАЛ./МИН)	1
7	64750	ФИТИНГ-ПЕРЕХОДНИК 8MB-10MJ	3
8	58615	ФИТИНГ-ТРОЙНИК 10MJ-10FJX-10MJ	1
9	62019	ФИТИНГ-ПЕРЕХОДНИК 10MB-10MJ	4
10	73634	ФИТИНГ-КОЛЕНО 10MB-10MJ-90	2
11	58606	ФИТИНГ-КОЛЕНО 10MJ-10FJX-90	2
12	330326	КЛАПАН ОБРАТНЫЙ SAE #12 12FB-12FB	1
13	305665	ФИТИНГ-ПЕРЕХОДНИК 10MB-10MJ	1
14	311053	ФИТИНГ-ПЕРЕХОДНИК 12MB-12FJX	1
15	73633	ФИТИНГ-ТРОЙНИК 12MJ-12FJX-12MJ	2

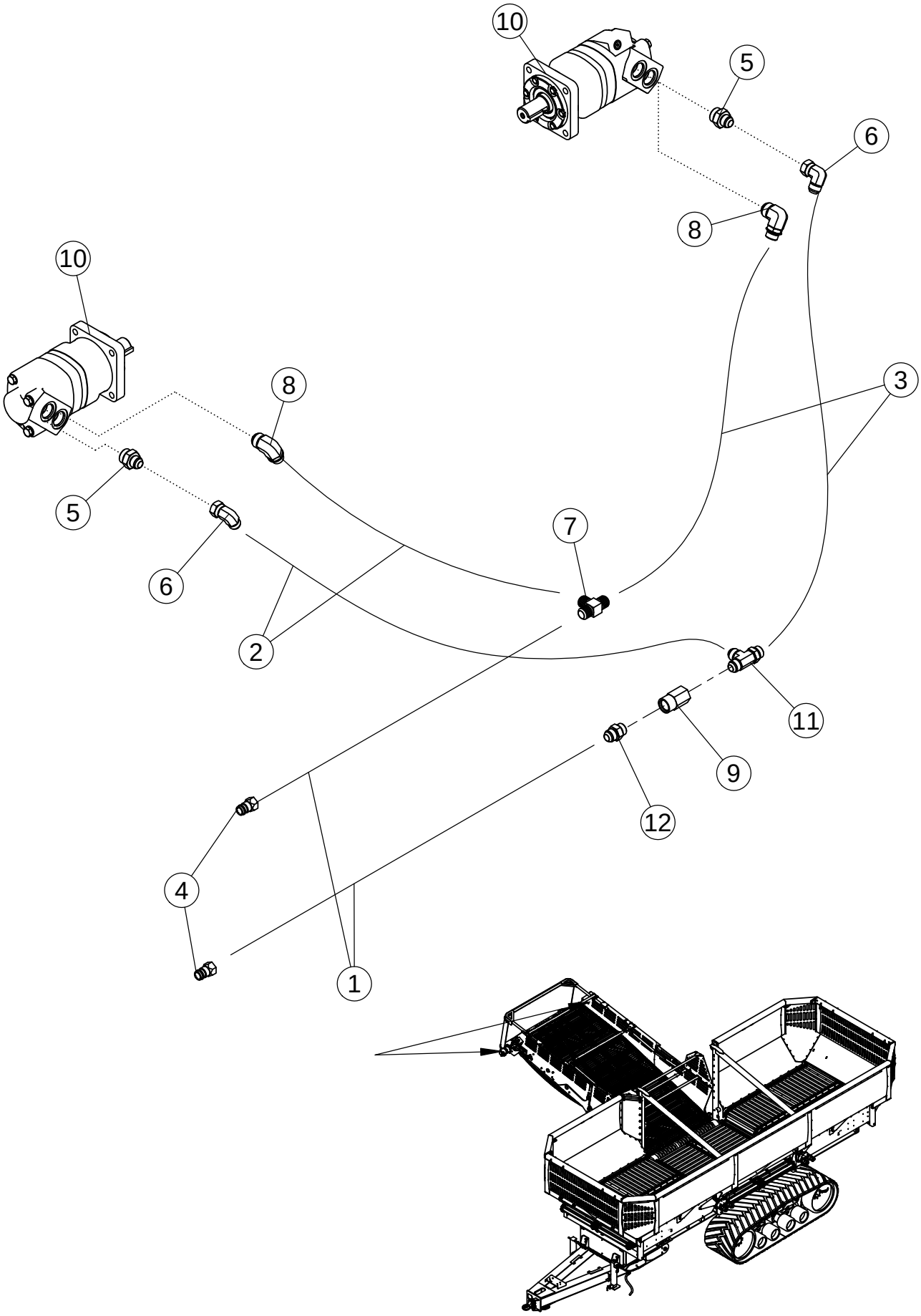
10
5
6
8
10
8
3
5
7
6
2
11
9
12
4
1

ГИДРАВЛИКА МОТОРА ПОДЪЕМНОГО ТРАНСПОРТЕРА

ПОЗ.	КАТАЛ. №	ОПИСАНИЕ	КОЛ-ВО
1	311227	ШЛАНГ .75 X 256 12FJX-10MB	2
2	311411	ШЛАНГ .75 X 372 12FJX-12FJX	2
3	311412	ШЛАНГ .75 X 277 12FJX-12FJX	2
4	36291	НАКОНЕЧНИК PIONEER 8010-16P (#10 ORB)	2
5	58982	ФИТИНГ-ПЕРЕХОДНИК 16MB-12MJ	2
6	59041	ФИТИНГ-КОЛЕНО 12MJ-12FJX-90	2
7	58986	ФИТИНГ-ТРОЙНИК 12MJ-12MJ-12MJ	2
8	64061	ФИТИНГ-КОЛЕНО 16MB-12MB-90	2
9	311247	КЛАПАН ОБРАТНЫЙ: 12FB-12FB	1
10	300143	MOTOR-HYDRAULIC 24IN^3/REV	2
	301041	SEAL KT MOTOR SHAFT (300143)	
11	66248	ФИТИНГ-ТРОЙНИК 12MB-12MJ-12MJ	1
12	65915	ФИТИНГ-ПЕРЕХОДНИК 12MB-12MJ	1

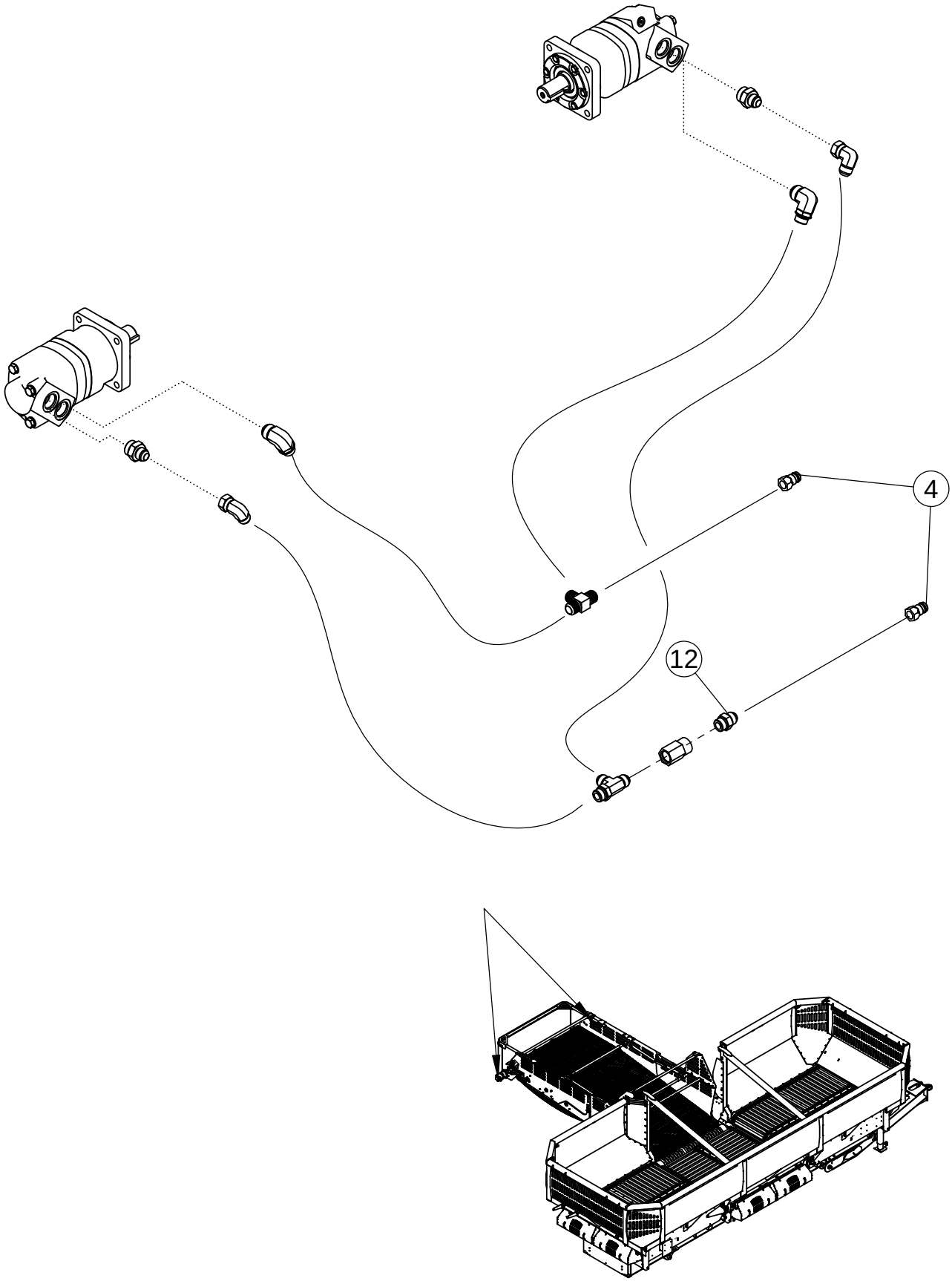
4
12

ГИДРАВЛИКА МОТОРА ПОДЪЕМНОГО ТРАНСПОРТЕРА

ПОЗ.	КАТАЛ. №	ОПИСАНИЕ	КОЛ-ВО
1	311227	ШЛАНГ .75 X 256 12FJX-10MB	2
2	311411	ШЛАНГ .75 X 372 12FJX-12FJX	2
3	311412	ШЛАНГ .75 X 277 12FJX-12FJX	2
4	36291	НАКОНЕЧНИК PIONEER 8010-16P (#10 ORB)	2
5	58982	ФИТИНГ-ПЕРЕХОДНИК 16MB-12MJ	2
6	59041	ФИТИНГ-КОЛЕНО 12MJ-12FJX-90	2
7	58986	ФИТИНГ-ТРОЙНИК 12MJ-12MJ-12MJ	2
8	64061	ФИТИНГ-КОЛЕНО 16MB-12MB-90	2
9	311247	КЛАПАН ОБРАТНЫЙ: 12FB-12FB	1
10	300143	MOTOR-HYDRAULIC 24IN^3/REV	2
	301041	SEAL KT MOTOR SHAFT (300143)	
11	66248	ФИТИНГ-ТРОЙНИК 12MB-12MJ-12MJ	1
12	65915	ФИТИНГ-ПЕРЕХОДНИК 12MB-12MJ	1

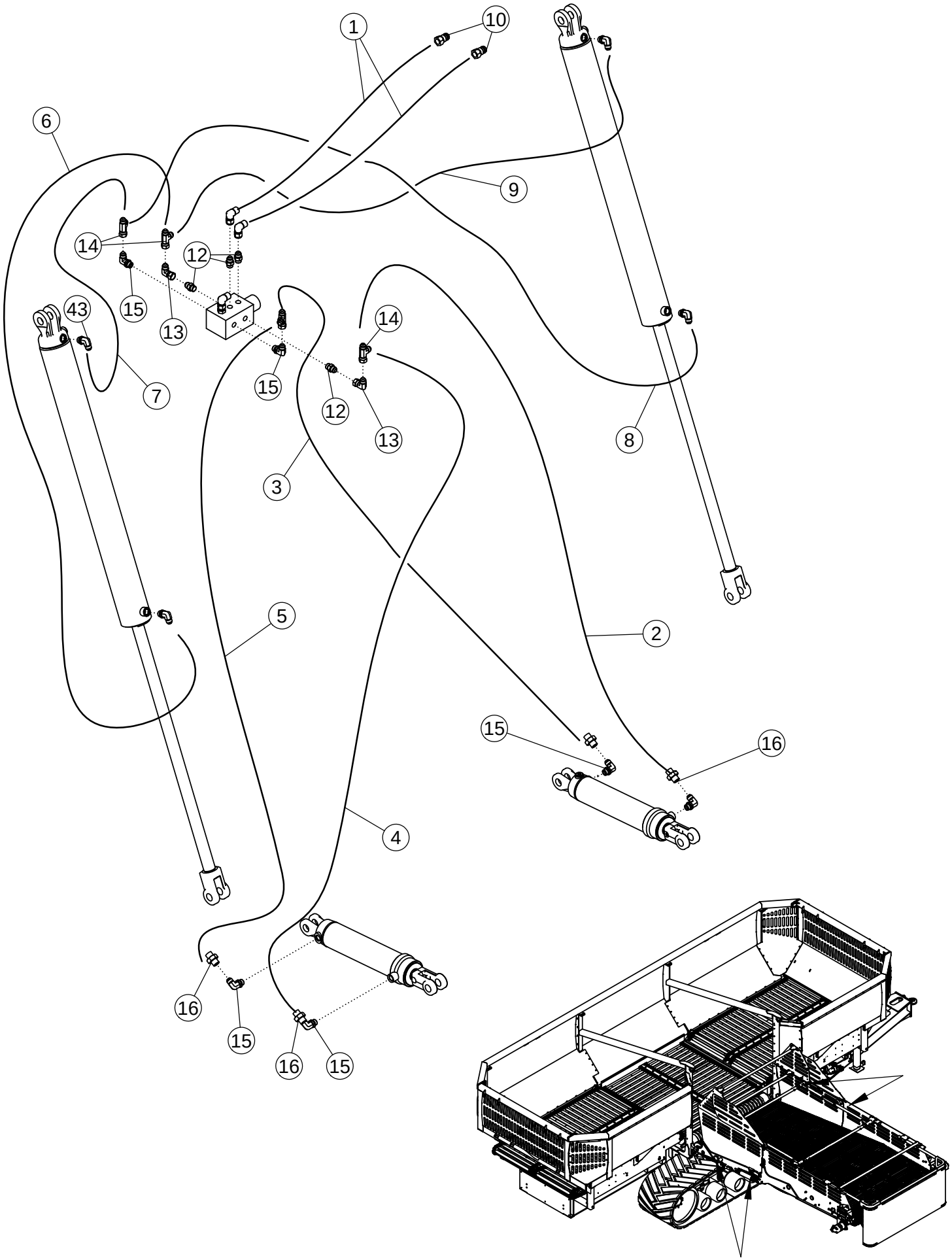
1
10
6
9
14
12
15
13
43
7
14
15
12
13
8
3
5
2
15
16
4
16
15
16
15

ГИДРАВЛИКА РАСКЛАДЫВАНИЯ ПОДЪЕМНОГО ТРАНСПОРТЕРА

ПОЗ.	КАТАЛ. №	ОПИСАНИЕ	КОЛ-ВО
1	311230	ШЛАНГ .50 X 255 8FJX-8MB	2
2	311231	ШЛАНГ .50 X 127 8FJX-8FJX	1
3	311232	ШЛАНГ .50 X 115 8FJX-8FJX	1
4	35683	ШЛАНГ .50 X 228 8FJX-8FJX	1
5	311233	ШЛАНГ .50 X 215 8FJX-8FJX	1
6	311234	ШЛАНГ .50 X 309 8FJX-8FJX	1
7	311235	ШЛАНГ .50 X 271 8FJX-8FJX	1
8	66610	ШЛАНГ .50 X 194 8FJX-8FJX	1
9	56235	ШЛАНГ .50 X 155 8FJX-8FJX	1
10	36290	НАКОНЕЧНИК PIONEER 8010-15P (#8ORB)	2
11	310030	КЛАПАН ДВУХПОЗИЦИОННЫЙ	1
12	56226	ФИТИНГ-ПЕРЕХОДНИК 8MB-8MJ	5
13	57668	ФИТИНГ-КОЛЕНО 8MJ-8FJX-90	4
14	63015	ФИТИНГ-ТРОЙНИК 8MJ-8FJX-8MJ	4
15	58560	ФИТИНГ-КОЛЕНО 8MB-8MJ-90	10
16	311258	ФИТИНГ ДИАФРАГМЕННЫЙ .030	4

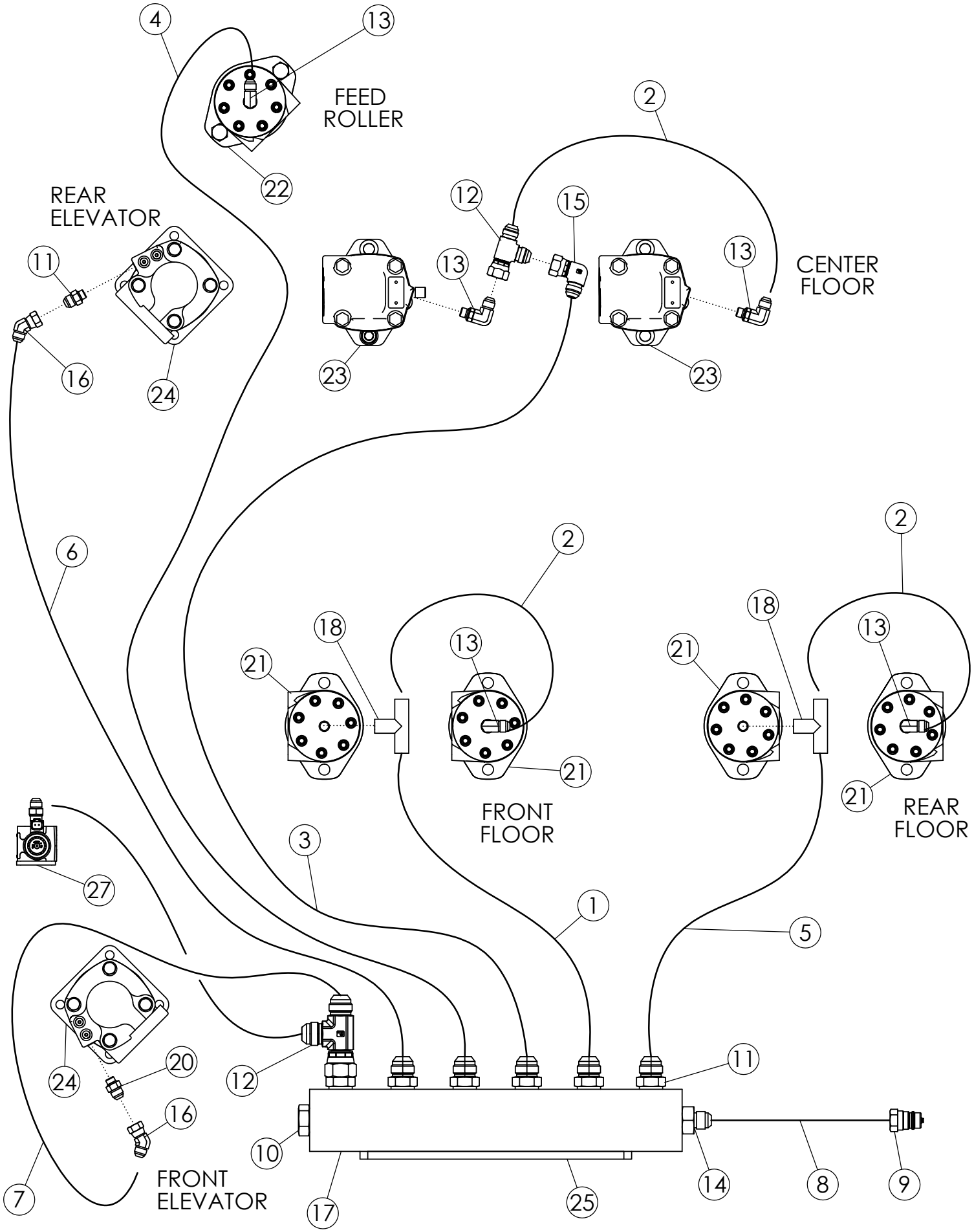
FEED ROLLER
REAR ELEVATOR
CENTER FLOOR
FRONT FLOOR
REAR FLOOR
FRONT ELEVATOR
1
2
3
4
5
6
7
8
9
10
11
12
13
14
15
16
17
18
20
21
22
23
24
25
27

ГИДРАВЛИКА СЛИВА

ПОЗ.	КАТАЛ. №	ОПИСАНИЕ	КОЛ-ВО
1	1042026	ШЛАНГ .25 X 090 4FJX-4FJX	1
2	311240	ШЛАНГ .25 X 026 4FJX-4FJX	3
3	311241	ШЛАНГ .25 X 146 4FJX-4FJX	1
4	311242	ШЛАНГ .25 X 084 4FJX-4FJX	1
5	311243	ШЛАНГ .25 X 188 4FJX-4FJX	1
6	311413	ШЛАНГ .25 X 408 4FJX-4FJX	1
7	311414	ШЛАНГ .25 X 288 4FJX-4FJX	1
8	311246	ШЛАНГ .38 X 260 6FJX-8MB	1
9	69119	НАКОНЕЧНИК PIONEER 8010-15P (#8 ORB)	2
10	56190	ФИТИНГ-ЗАГЛУШКА 8MB	1
11	57207	ФИТИНГ-ПЕРЕХОДНИК 4MJ-6MB	8
12	1042028	ФИТИНГ-ТРОЙНИК 4MJ-4MJ-4FJX	1
13	311055	ФИТИНГ-КОЛЕНО 4MB-4MJ	4
14	66624	ФИТИНГ-ПЕРЕХОДНИК 6MJ-8MB	1
15	1060234	ФИТИНГ-КОЛЕНО 4MJ-4FJX-90	6
16	311268	ФИТИНГ-КОЛЕНО 4MJ-4FJX-45	2
17	311329	VALVE-BLOCK	1
18	311336	ФИТИНГ-ТРОЙНИК 4MJ-4MJ-4MB	2
19	311335	ФИТИНГ-ТРОЙНИК 4MJ-4FJX-4MJ	1
20	311339	FTG-ADAPTER: 4MB-4MJ	1
21	310824	MOTOR-HYD 18.7 CID	4
	310928	SEAL KT-MOTOR SHAFT (EATON T-SERIES)	
22	310825	MOTOR-HYD 22.6 CID	1
	310928	SEAL KT-MOTOR SHAFT (EATON T-SERIES)	
23	310823	MOTOR-HYD 6.2 CID	2
	1023837	SEAL-KT: CHARLYNN 61258	
24	300143	MOTOR-HYDRAULIC 24IN^3/REV	2
	301041	SEAL-KT MOTOR SHAFT (300143)	
25	311276	PLATE-CASE DRAIN VALVE MOUNT	1
26	310030	VALVE-2 POS 6-WAY	1
27	310920	PLATE-ELEVATOR VALVE MOUNT	1

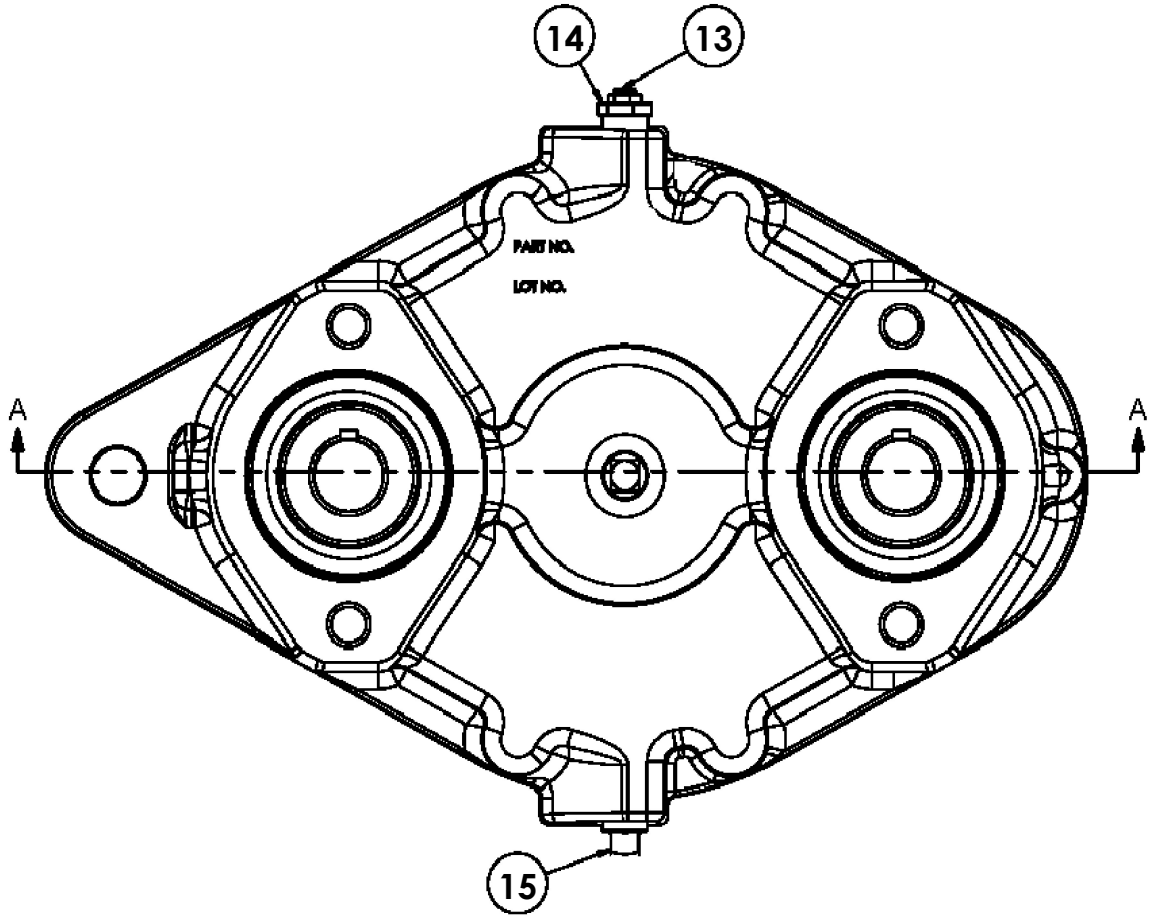

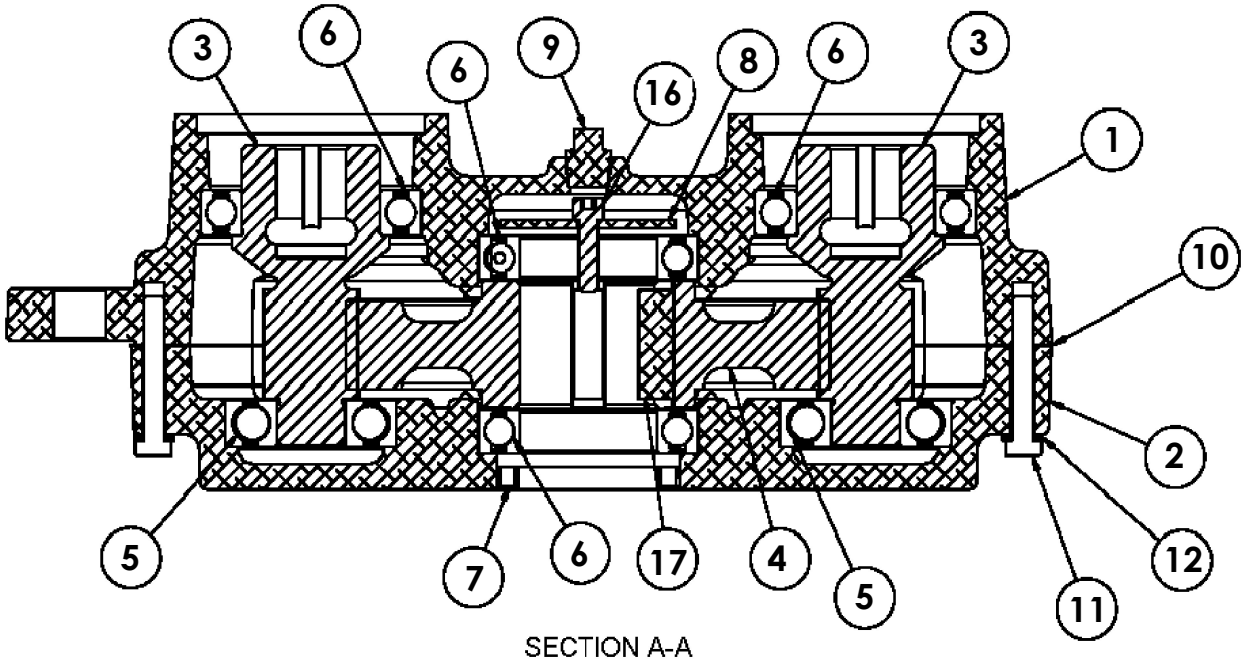

SECTION A-A

РЕДУКТОР 6.09:1 #310807			
ПОЗ.	**КАТАЛОЖ.№**	**ОПИСАНИЕ**	**КОЛ-ВО**
1	311293	КОРПУС РЕДУКТОРА: IP39 TAP (310807)	1
2	311294	КОРПУС РЕДУКТОРА: IP39 THRU (310807)	1
3	311295	ЗУБЧАТОЕ КОЛЕСО: IP39 6.1:1 11T (310807)	2
4	311296	ЗУБЧАТОЕ КОЛЕСО: IP39 6.1:1 67T (310807)	1
5	311297	ПОДШИПНИК ШАРИКОВЫЙ: 6305 C3 (310807)	2
6	311298	ПОДШИПНИК ШАРИКОВЫЙ: 6010 C3 (310807)	4
7	311259	САЛЬНИК-ДВОЙНОЙ ВХОДНОГО ВАЛА (310807)	1
8	311299	ШАЙБА ПЛОСКАЯ: 2.50 X .34 X .120 (310807)	1
9	311300	ЗАГЛУШКА: 3/8-18 NPT SQHD W/3M (310807)	1
10	311301	ПРОКЛАДКА: IP39 (310807)	1
11	311302	БОЛТ: 5/16-18 X 2.00 HH GR8 (310807)	10
12	1029115	ШАЙБА ГРОВЕРА: .31 ZP	10
13	311303	САПУН: 1/8-27 NPT VENT 5PSI (310807)	1
14	311304	ВТУЛКА: 3/8 NPT X 1/8 NPT (310807)	1
15	311305	ЗАГЛУШКА: 3/8-18 NPT MAG SQHD (310807)	1
16	311392	БОЛТ: 5/16-18 X 1.75 SHCS GR8 (310807)	1
17	311392	ШПОНКА: 1/2 X 1/2 X 1.75 (310807)	2

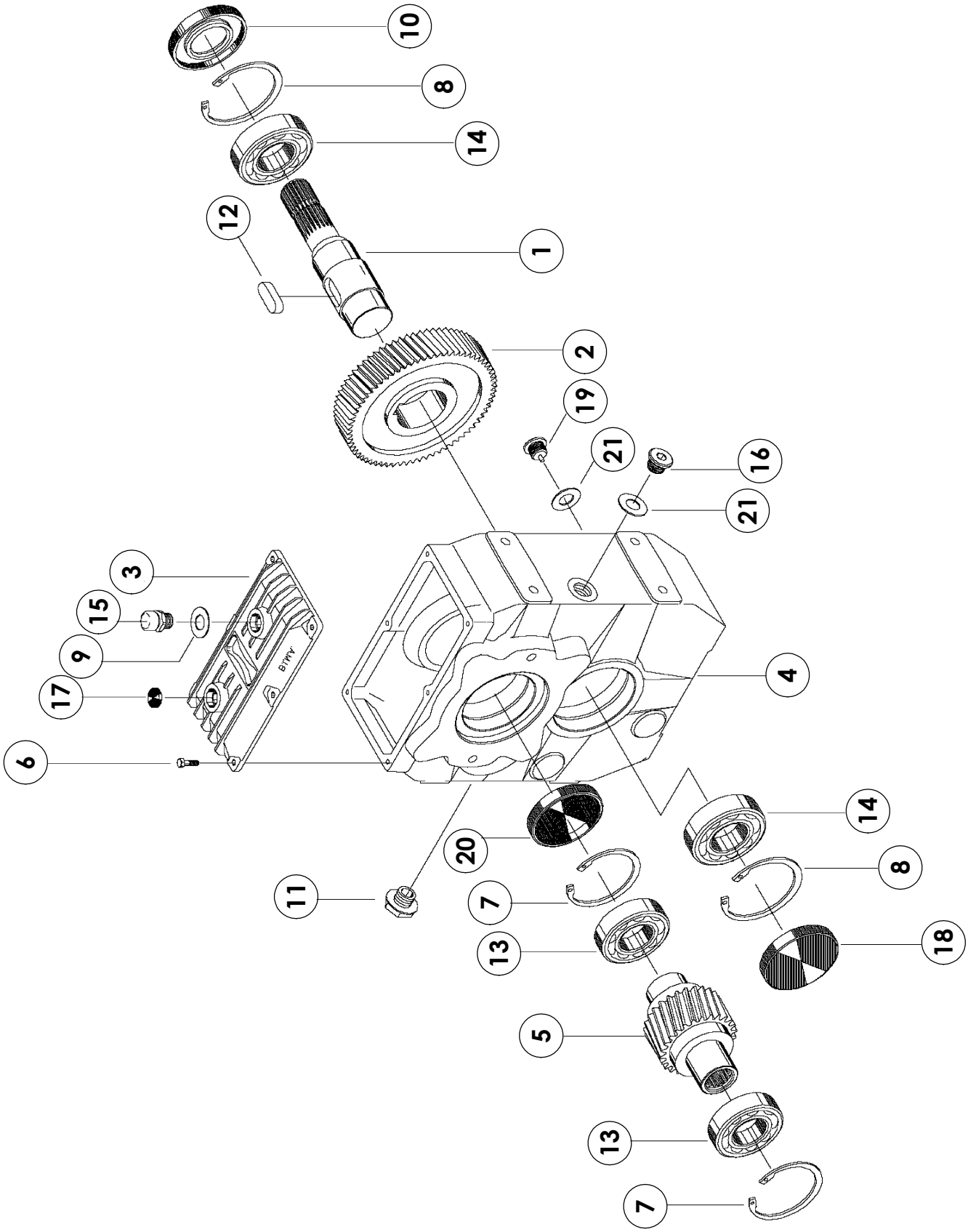
10
8
14
12
1
2
19
21
16
21
3
15
9
17
6
4
14
20
8
11
7
18
13
5
13
7

РЕДУКТОР 1:2.5 #310790			
ПОЗ.	**КАТАЛОЖ.№**	**ОПИСАНИЕ**	**КОЛ-ВО**
1	311308	ВАЛ: (310790)	1
2	311309	ЗУБЧАТОЕ КОЛЕСО: Z 76 (310790)	1
3	311310	КРЫШКА: (310790)	1
4	311311	КОРПУС: (310790)	1
5	311312	ВАЛ: 16/32 Z 15 (310790)	1
6	311313	БОЛТ: M6X16 (310790)	6
7	311314	СТОПОРНОЕ КОЛЬЦО, ПРУЖИННОЕ: D 80 I (310790)	2
8	311315	СТОПОРНОЕ КОЛЬЦО, ПРУЖИННОЕ: D 90 I (310790)	2
9	311316	УПЛОТНИТЕЛЬНОЕ КОЛЬЦО: 21.5X26.8X1.5 (310790)	1
10	311317	САЛЬНИК: 50X90X10 (310790)	1
11	311318	ЗАГЛУШКА С НАРУЖНЕЙ РЕЗЬБОЙ: 3/8 GAS (310790)	1
12	311319	ШПОНКА: 16X10X40 (310790)	1
13	311320	ПОДШИПНИК: 6307 MP (310790)	2
14	311321	ПОДШИПНИК: 6210 MP (310790)	2
15	311322	ЗАГЛУШКА С НАРУЖНЕЙ РЕЗЬБОЙ: 3/8 GAS (310790)	1
16	311323	ЗАГЛУШКА С НАРУЖНЕЙ РЕЗЬБОЙ: 3/8 GAS (310790)	1
17	311324	ЗАГЛУШКА: RCA 20 (310790)	1
18	311325	ЗАГЛУШКА: RCA 90 (310790)	1
19	311326	ЗАГЛУШКА С НАРУЖНЕЙ РЕЗЬБОЙ: 1/2 GAS (310790)	1
20	311327	ЗАГЛУШКА: RCA 80 (310790)	1
21	311328	УПЛОТНИТЕЛЬНОЕ КОЛЬЦО: 17X21.8X1.5 (310790)	2

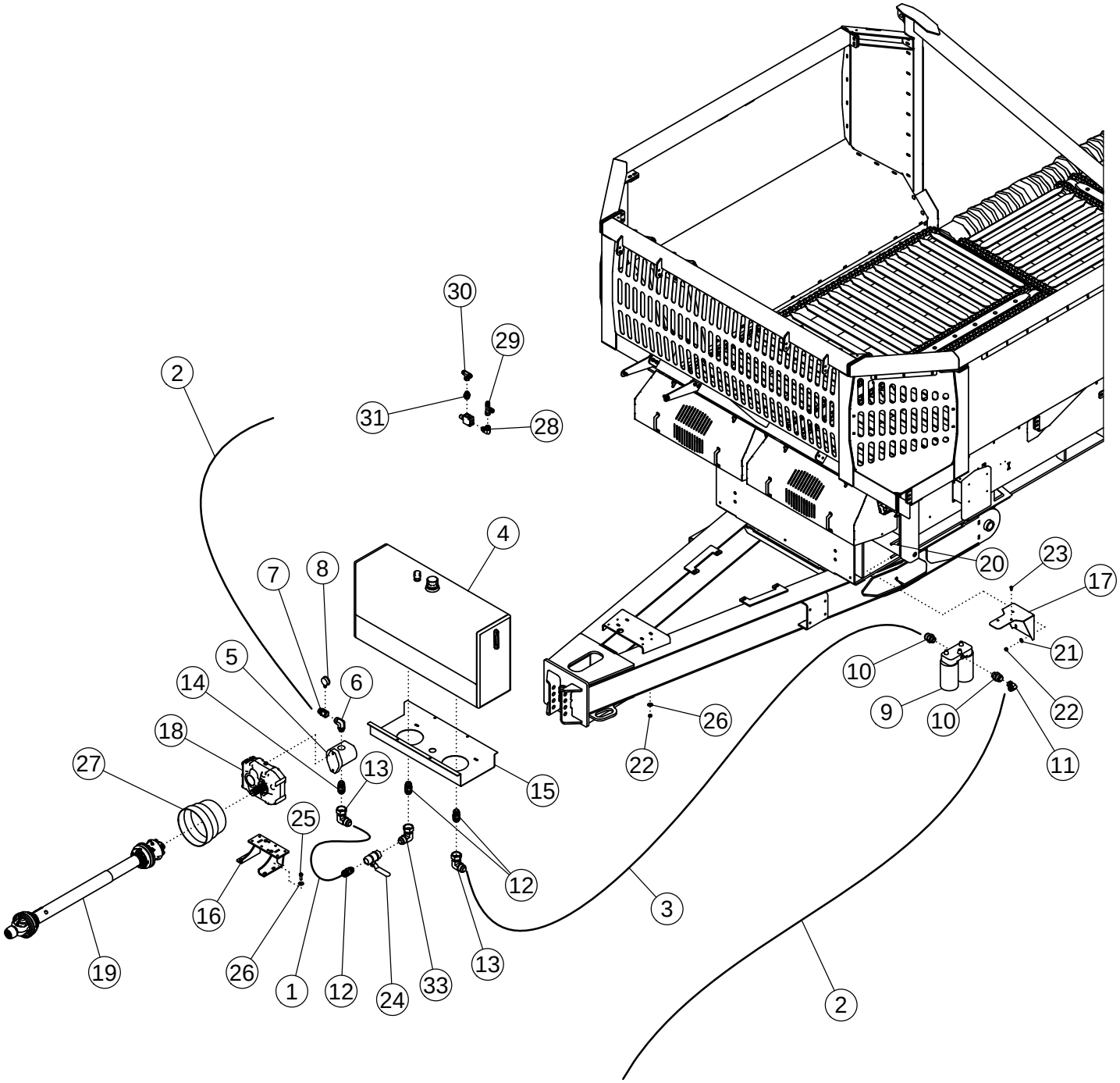
30
29
2
31
28
4
7
8
20
23
17
5
6
21
14
10
18
9
10
22
26
22
27
13
15
11
25
12
3
16
19
26
1
12
24
33
13
2

РТО ГИДРАВЛИКА (ПО ЖЕЛАНИЮ)

ITEM	PART NO.	DESCRIPTION	QTY
1	311248	шланг: 1.50 X 040 24FJX-24FJX (SUCTION HOSE)	1
2	311249	шланг: .75 X 165 16FJX-12FJX	2
3	300178	шланг: 1.50 X 058 24FJX-24FJX (200PSI)	1
4	310937	резервуар-ГИДРАВЛИКА	1
5	310791	НАСОС-3.74 CID (CW INPUT)	1
6	311250	ФИТИНГ-ELBOW 20MB-16MJ	1
7	311251	ФИТИНГ-ADAPTER: 16MB-16FJX	1
8	311252	измерять-ДАВЛЕНИЕ: 1/4"MB 3000 PSI	1
9	310929	фильтр-HYD ASSY 5" DUAL SPIN ON	1
	301254	фильтр-HYDRAULIC 5" 10 MICRON	2
10	311253	ФИТИНГ-ADAPTER 24MB-16MJ	1
11	311254	ФИТИНГ-ELBOW 16FJX-16MJ-90	1
12	311255	ФИТИНГ-ADAPTER: 24MP-24MJ	2
13	311256	ФИТИНГ-ELBOW: 24MJ-24FJX-90	3
14	311257	ФИТИНГ-ADAPTER: 24MP-24MJ	1
15	311431	PLATE-HYDRAULIC TANK MOUNT	1
16	310946	СВАРКА-GEARBOX MOUNT	1
17	311169	PLATE-HYDRAULIC FILTER MOUNT	1
18	310790	КОРОБКА ПЕРЕДАЧ-1:2.5 PARALLEL SHAFT	1
19	310986	PTO-STD 1-3/4"-20 CRT	1
20	33856	U БОЛТ: .50 X 5.50 X 4 X 5.50	2
21	1011584	ШАЙБА-FLAT: SAE .50 ZP	4
22	1027461	гайка-TOPLOCK: .50 NC GR5 ZP	4
23	1011599	БОЛТ-HEX: .38 X .75 NC GR5 ZP	3
24	311346	КЛАПАН-BALL: 24FP-24FP (LOW PRESSURE)	1
25	1011607	БОЛТ-HEX: .50 X 1.50 NC GR5 ZP	4
26	1014443	ШАЙБА-FLAT: .50 ZP	8
27	52389	ЩИТ CONE LARGE	1
28	64061	ФИТИНГ-ELBOW: 16MB-12MJ-90	1
29	59888	ФИТИНГ-TEE: 2MJ-12FJX-12MJ	1
30	59053	ФИТИНГ-TEE: 12MJ-12MJ-FJX	2
31	59892	ФИТИНГ-ADAPTER: 16MB-12MJ	2
32	66249	ФИТИНГ-ADAPTER: 12MB-12FJX	1
33	311342	ФИТИНГ-ELBOW: 24FJX-24MP-90	1

TRAILED TRACK SYSTEM/OEM STOCKING LIST

PART NO.	DESCRIPTION	AMITY PART NO.
105023915	NUT, LOCK (USES TOOL 2P-0021)	S311079
105023916	WASHER, LOCK	S311080
224091351	WASHER, FLAT, 21.4X42X5 MM	S311081
674012700	WASHER, TONGUE	S311082
761301665	BOLT-HEX-FLG: M 6 X 16 Cl 10.9	S311083
2A-0921-100sp	AXLE, MID-ROLLER	S311084
2A-1064-100	BEARING SERVICE SET, INNER	S311085
2A-1065-100	BEARING SERVICE SET, OUTER	S311086
2A-1066-100	BEARING SERVICE SET	S311087
2A-1067-100	BEARING SERVICE SET	S311088
2B-0115	BUSHING, 140X145X100 MM LONG	S311089
2B-0116	BUSHING, 80X85X60 MM THK	S311090
2B-0117	BUSHING, 60X65X60 MM THK	S311091
2B-0118	BUSHING	S311092
2B-0119	BUSHING, PT, 70X75X80 MM LONG	S311093
2B-0133	BUSHING, OILTITE	S311094
2C-0008	SPACER, FLANGED	S311095
2C-0196	COVER, IDLER HUB	S311096
2C-0387	PLATE, LOCK	S311097
2C-1327	COVER, END	S311098
2C-1334	RING, THRUST, 70.3 MM ID	S311099
2C-1335	PLATE, END	S311100
2C-2023-100	WASHER, THRUST, 50 MM	S311101
2C-2024-100	SPACER, FLG., M20	S311102
2C-2030	RING, BACK UP	S311103
2C-2032	WASHER, THRUST, 60 MM	S311104
2C-2033	WASHER, THRUST, 80 MM	S311105
2C-2046-100	AXLE, CARRIER ROLLER	S311106
2C-2080-100	WASHER, TONGUE	S311107
2C-2157-101	DEFLECTOR	S311108
2C-2255-10	SCREW, COMPRESSION, M24X3X240	S311109
2C-2262-100	SPACER	S311110
2F-0001	BOLT-HEX-FLG: M12 X 30 Cl 10.9	S311111
2F-0005	BOLT-HEX: M 12 X 30 Cl 10.9	S311112
2F-0065	WASHER, FLAT, M16	S311113
2F-0087	BOLT-HEX: M 16 X 50 CL 10.9	S311114
2F-0158	BOLT-HEX: M 20 X 70 CL 10.9	S311115
2F-0181	BOLT-HEX: M 24 X 70 Cl 10.9	S311116
2F-0188	SCREW, SET, SPECIAL, 1-1/8 X85 MM	S311117
2F-0246	NUT, LOCK (USES TOOL 2P-0022)	S311118
2F-0247	WASHER, LOCK	S311119
2F-0265	WASHER, M12	S311120

TRAILED TRACK SYSTEM/OEM STOCKING LIST

PART NO.	DESCRIPTION	AMITY PART NO.
2F-0307	BOLT-SHCS: M 12 X 25 CI 10.9	S311121
2F-0322	WASHER, FLAT	S311122
2F-0323	BOLT-HEX: M 20 X 50 CI 10.9	S311123
2H-0159	PLUG	S311124
2J-0017	SEAL, MECHANICAL FACE	S311125
2J-0023	O-RING	S311126
2J-0026	SEAL, MECHANICAL FACE, 127 MM ID	S311127
2J-0090	SEAL, MECHANICAL FACE, 88 MM SQ	S311128
2J-0116	SEAL, SCRAPER, 50X62X7 MM THK	S311129
2J-0117	SEAL, SCRAPER, 60X74X8 MM THK	S311130
2J-0118	BUSHING, 80X94X8 MM THK	S311131
2J-0119	SEAL, SCRAPER, 140-160-10 MM THICK	S311132
2J-0120	SEAL, GREASE	S311133
2J-0141	O-RING	S311134
2M-0024	CAP, HUB	S311135
2P-0021-100	TOOL, LOCK NUT	S311136
2P-0022-100	TOOL, LOCK NUT	S311137
2S-0350-000	PIN, MOUNTING	S311138
2S-0351-000	PIN, MOUNTING	S311139
2S-0352-000	PIN, MOUNTING	S311140
2S-0424-000	PIN, TENSIONER	S311141
2S-0429-101SP	SUPPORT, HEAD	S311142
2S-0432-001SP	CAP, LOCKING	S311143
2C-2034-100	WASHER, THRUST 140MM FOR 5.5 STRAIGHT PIN	S311144
2A-0991-100	STABILIZER ASSY., 24	S311145
2C-2049-100	CAP, END FOR 140 MM	S311146
3F-0041	NUT, JAM 1 -14 UNC GR 8	S311147
2F-0107	BOLT-HEX: M 20 X 60 CI 10.9	S311148
3F-0040	BOLT-HEX: 4.00 X 1.00 -4 UNC GR 8	S311149
G36BP02967	TRACK, RUBBER, 302 X 36	S311150
2C-2046-101	AXLE - CARRIER ROLLER	S311470
2S-0375-0001	ROLLER, CARRIER	S311809
2A-0936-101	PIN-MAIN PIVOT PAINTED	S311199
2A-0931-101SP	CARRIER ROLLER GP	S311817
2B-0130	BUSHING.	S311559
2C-2025-100	END CAP	S311557
2C-2033-100	THRUS WASHER	S311556
2F-0143	KHEX SCR ISO 4017 10.9	S311558
2F-0269	HEX FLG SCR HEAVY ASME B18.2.39M, 109 A2C	S311555